THIS DRAWING IS UNPUBLISHED.
VERTRAULICHE UNVEROEFFENTLICHTE ZEICHNUNG
© COPYRIGHT 1991 BY AMP INCORPORATED. ALL RIGHTS RESERVED.
ALLE RECHTE VORBEHALTEN

RELEASED FOR PUBLICATION ,19-.
FREI FOR VEROEFFENTLICHUNG

MATED WITH:
PASSEND ZU: 2

LOC	DIST
AI	–

PROJEKT NR.: 91-52218

REVISIONS
ÄNDERUNGEN

P	LTR	DESCRIPTION BESCHREIBUNG	DATE	DWN	APVD
	A	DIMENSION 13 WAS 11.5 Maß 13 war 11.5	16.07.92	Kunze	–
	B	LOCKING LATCH REINFORCED Rasthaken verstärkt	07.10.92	Bozzer	–
	B1	DRAWING REVISED Zeichnung überarbeitet	25.08.05	Sche.	–

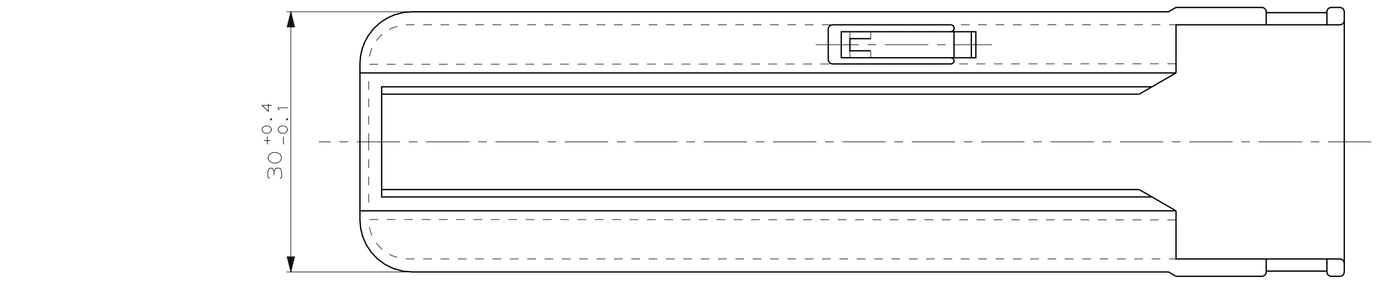

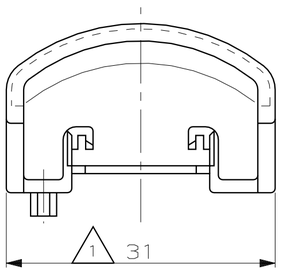

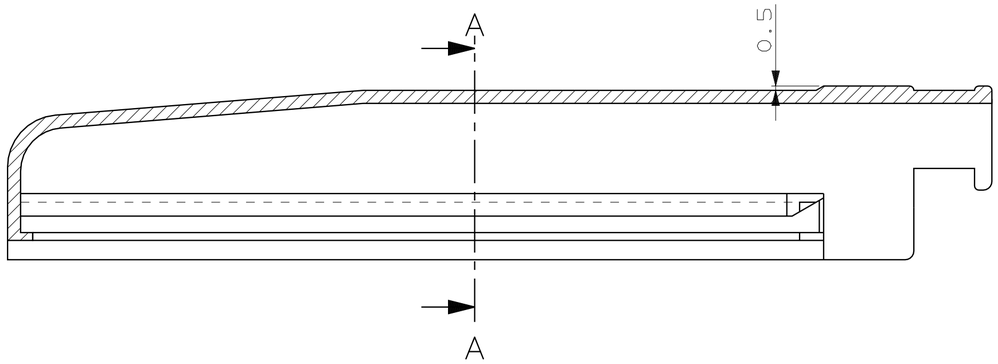

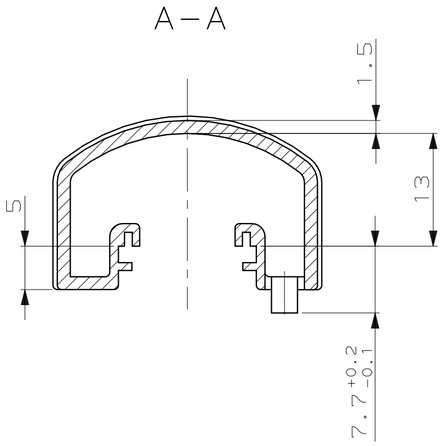

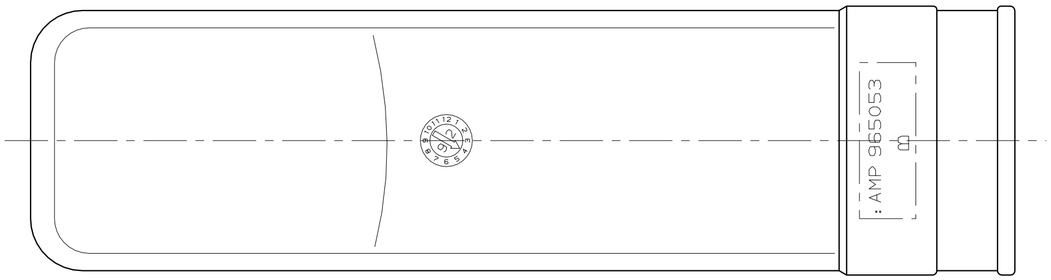

NOTES

1. 1.5mm WARPAGE PERMITTED
2. SUITABLE TO HOUSING, 45POSN: 963599-1
   SUITABLE TO HOUSING, 68POSN: 963598-1

BEMERKUNGEN

1. 1.5mm VERZUG ZULÄSSIG
2. PASSEND ZU FLACHKONTAKTGEHÄUSE, 45POL.: 963599-1
   PASSEND ZU FLACHKONTAKTGEHÄUSE, 68POL.: 963598-1

PART NO	REV.	DESCRIPTION	MATERIAL	COLOR	ITEM NO
965053-1	B	SHIELD	PA66-GF13	BLACK	1

THIS DRAWING IS A CONTROLLED DOCUMENT FOR AMP INCORPORATED. IT IS SUBJECT TO CHANGE AND THE CONTROLLING ENGINEERING ORGANIZATION SHOULD BE CONTACTED FOR THE LATEST REVISION. DIESES ZEICHNUNGSDOKUMENT WIRD DURCH AMP INCORPORATED KONTROLLIERT. ÄENDERUNGEN, DIE DEM TECHNISCHEN FORTSCHRITT DIENEN, SIND VORBEHALTEN. DEN JEWEILS LETZTGUELTIGEN AENDERUNGSSTAND ERFAHREN SIE AUF ANFRAGE.

DIMENSIONS: DIMENSIONEN: mm

TOLERANCES UNLESS OTHERWISE SPECIFIED: ALLGEMEINTOLERANZEN ±0.3

ANGLES/WINKEL ±2°

MATERIAL: SEE TABLE / SIEHE TABELLE

FINISH/OBERFLAECHE/FARBE: SEE TABLE / SIEHE TABELLE

DWN J.Kunze 09.12.91
CHK U.Münk 17.12.91
APVD –
PRODUCT SPEC PRODUKTSPEZ. –
APPLICATION SPEC VERABEITUNGSSPEZ. –
WEIGHT GEWICHT 17g

AMP — tyco Electronics AMP GmbH, D – 64625 Bensheim

NAME: SHIELD 180° FOR HOUSING, 45/68POSN
ABDECKKAPPE 180° FUER FLACHSTECKERGEH. 45/68POL.

SIZE	CAGE CODE	DRAWING NO ZEICHNUNGS-NR.	RESTRICTED TO NUR FUER
A2	00779	C-965053	–

CUSTOMER DRAWING /KUNDENZEICHNUNG — MASSSTAB 2:1 — BLATT 1 OF 1 VON 1 — REV B1

AMP 1471-9 REV 27JUN96