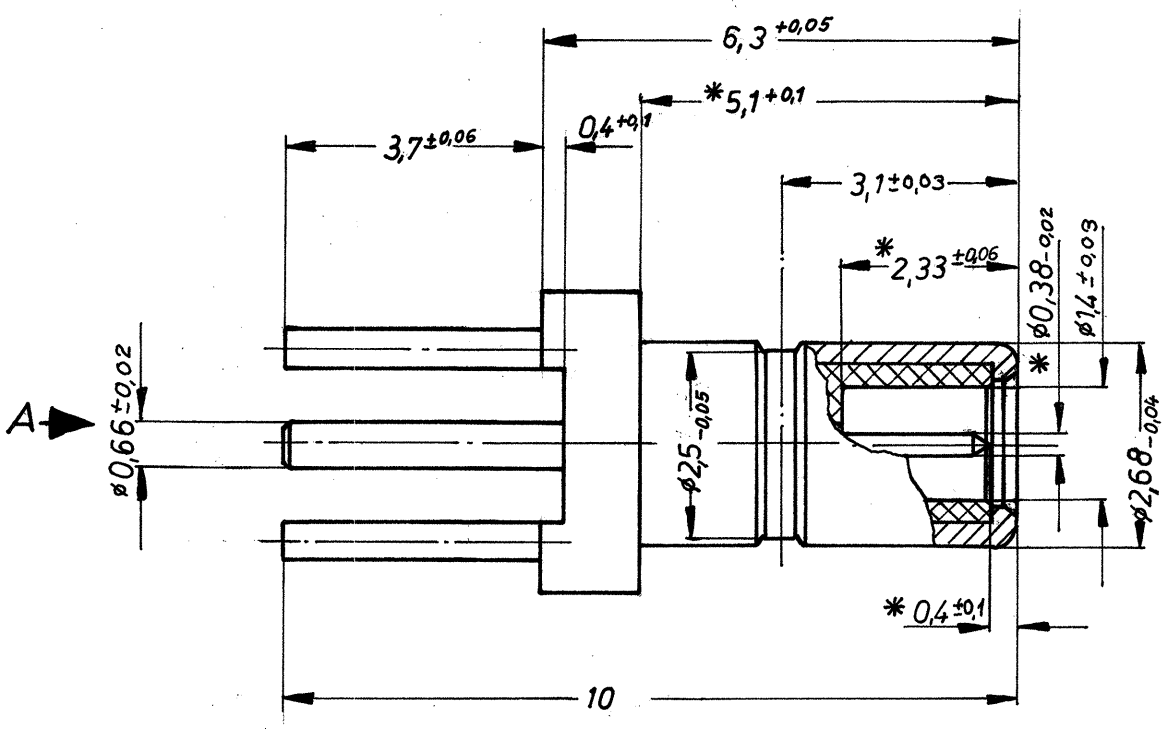

Ansicht von A

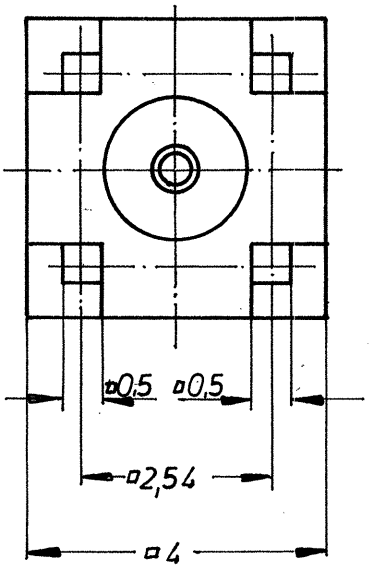

Montagedurchbruch

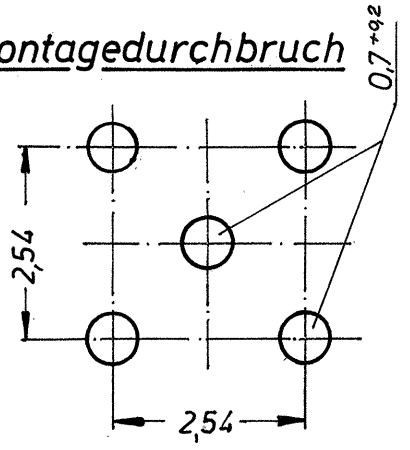

1. Steckkraft mit Buchse: 12 – 17 N
2. Abzugskraft mit Buchse: 12 – 18 N

* Prüfmaße für Abnahme

Anmerkung: In der 9-stelligen Bestell-Nr. ist mit der 9-ten Zahl die Oberfläche „1" gleich Ind.-Ausf. oder „2" gleich VG-Ausf. angegeben.

Paßmaß	Abmaß

Buchstabe	Änderung	Tag	Name
e	Neue Ausgabe	17.01.79	
d	2,68 +0,02 -0,01 in 2,68 -0,04	28.3.78	
c	neue Ausgabe	5.12.77	

Freimaßtoleranz: mittel DIN 7168

Modell Nr.

Werkstoff:

	Tag	Name
Bearb.	12.11.75	
Gepr.	18.12.75	
Norm.	12.12.77	

IMS

Benennung: Anbaustecker

Maßstab: 10:1

Zeichnung Nr.: 31.1510.00

Ersatz für: 30-1510

Vermeide Verluste – Bist du im Zweifel – Frage!