Alle Rechte vorbehalten/ *All rights reserved*

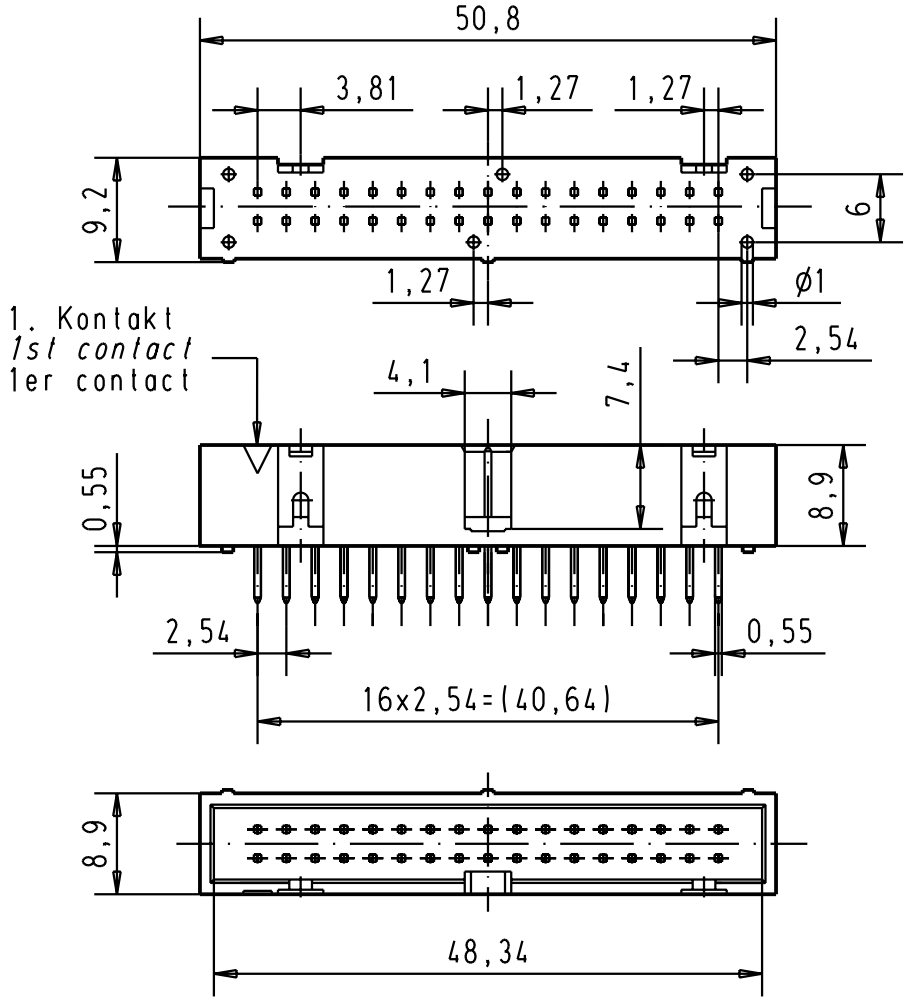

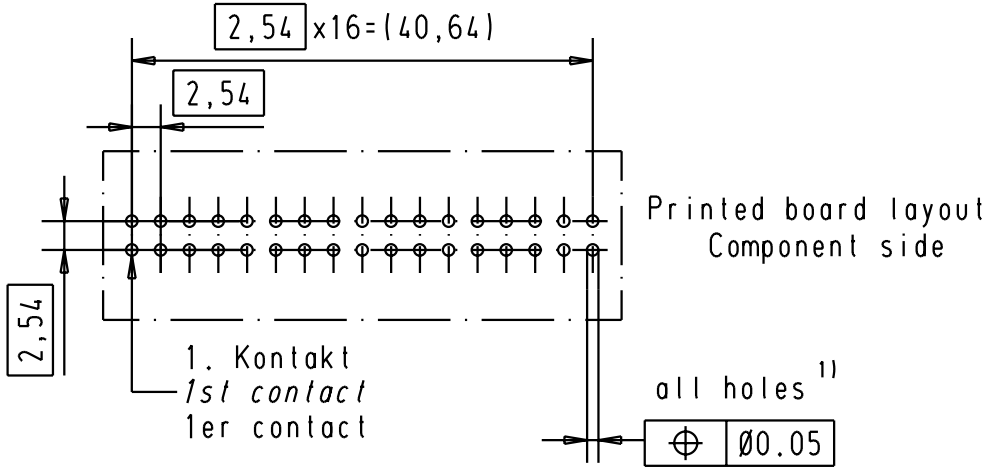

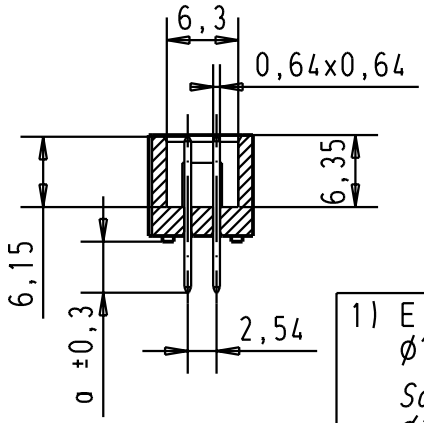

1) Einlotstifte passend fur Lochungen Ø1 ±0,1 nach IEC 60326-3
Solder pins for PCB connections Ø1 ±0,1 as per IEC 60326-3
A souder pour des trous de Ø1 ±0,1 selon IEC 60326-3

09185347322	3	4,5	All Dimensions in mm Original Size DIN A 4			Techn. Character.				Nicht tolerierte Masse/ *Free size tolerances*
09185346322	2	4,5								
09185345322	0,76 µm Au	4,5					Dat.	Name	Massstab/ *Scale*	SEK 18 Male connector 34 poles low profile with straight pins
09185347324	3	2,9				Detail.	01-FEB-00	JB	1,5:1	
09185346324	2	2,9				Insp.				
09185345324	0,76 µm Au	2,9	31489	17-APR-03	JB	Stand.				
Bestell-Nr. *Part-No.* Reference	Anforderungsstufe *performence level* Niveau de qualite	a	29778	25-APR-02	CV	HARTING EURL F-95972 Paris			TB 0918534x32x	Blatt/ *page* 1/2
			26570	01-FEB-00	JB				Sub.	
			Mod.	Dat.	Name					