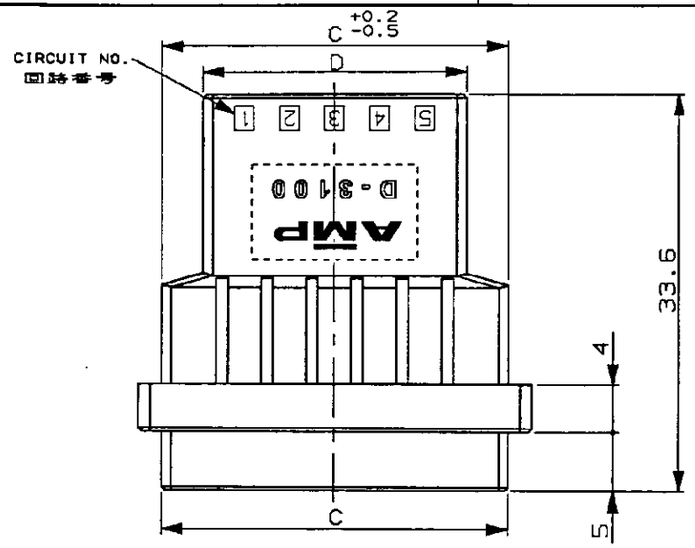

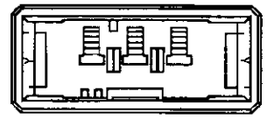

Y キーイングパターン
Y KEYING PATTERN
2-177648-3 ONLY

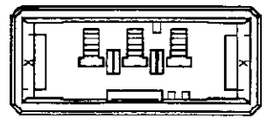

X キーイングパターン
X KEYING PATTERN
1-177648-3 ONLY

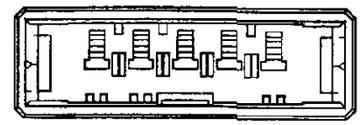

キータイプ Y
KEY TYPE Y
2-177648-8

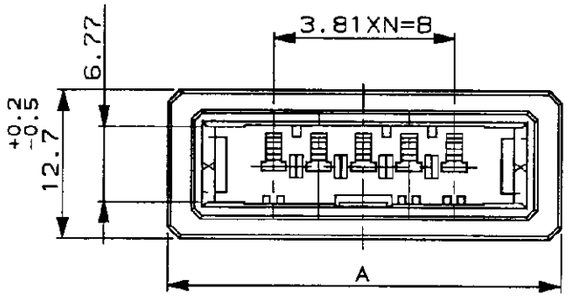

キータイプ X
KEY TYPE X
1-177648-5,-7,8

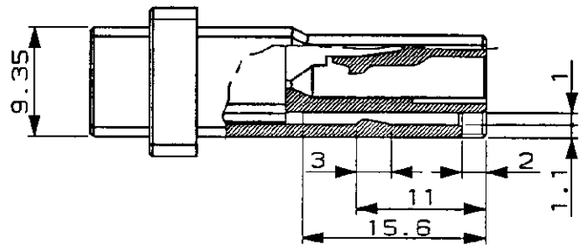

NOTES

1 MATERIAL:GLASS FIELD THERMO PLASTIC,POLYESTER
COLOR;BLACK

注記

1 材料：ガラス入り熱可塑性ポリエステル樹脂
色：黒色

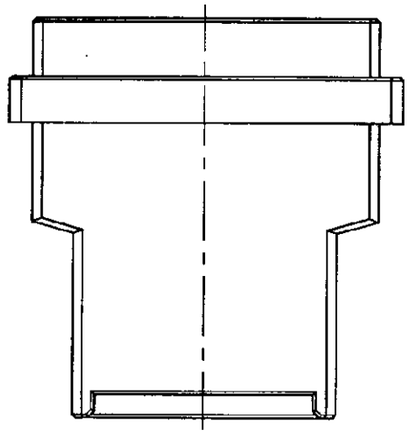

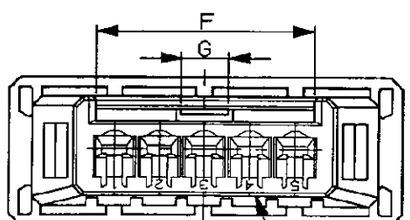

キータイプ KEY TYPE	POS. 極数 / DIMENSION 寸法	A	B	C	D		F	G		N	型番 PART NUMBER	
Y	10	52.24	34.29	48.29	41.29		18.4	4		9	2-	-8
X	10	52.24	34.29	48.29	41.29		18.4	4		9	1-	-8
	8	44.62	26.67	40.67	33.67		18.4	4		7	1-	-7
	5	33.19	15.24	29.24	22.24		18.4	4		4	1-	-5
Y	3	25.57	7.62	21.62	14.62		8.4	2		2	2-	-3
X	3	25.57	7.62	21.62	14.62		8.4	2		2	1-177648-3	

LTR	変更 (REVISION RECORD)	DR	CHK	DATE
B1	REVISED PER ECO-11-005294	RK	HMR	11APR 11

TE Connectivity

被覆電線断面積 (WIRE RANGE)	被覆外径 (INSULATION DIA.)
– mm² (AWG –)	– mmø
材料 (MATERIAL) 注記参照 SEE NOTES	仕上 (FINISH)
DR. 9 NOV 92 n.Matsubara	DE. 9 NOV 92 n.Matsubara
CHK. 16 NOV 92 S.MANABE	APP. 16 NOV 92 S.MANABE

名称 (NAME) フリーハンギングタイプタブハウジング ダイナミックD3100Sシリーズ用
WIRE TO WIRE TAB HSG FOR DYNAMIC 3100(SINGLE ROW)

一般公差 (GENERAL TOLERANCE)
10以下：±0.2
10を超え30以下：±0.25
30を超え100以下：±0.3
角度：±3°

SIZE	LOC	番号 (No.)
B	J	177648

尺度 (SCALE)	REV.	SHEET
2/1	B1	1 OF 1

(CUSTOMER DRAWING) 参考図面

NUMBER 177648

三角法 (3rd ANGLE PROJECTION)

METRIC

単位：ミリ DIMENSIONS IN MM. DO NOT SCALE PRINT

PRINT DIST