Alle Rechte vorbehalten/ *All rights reserved*

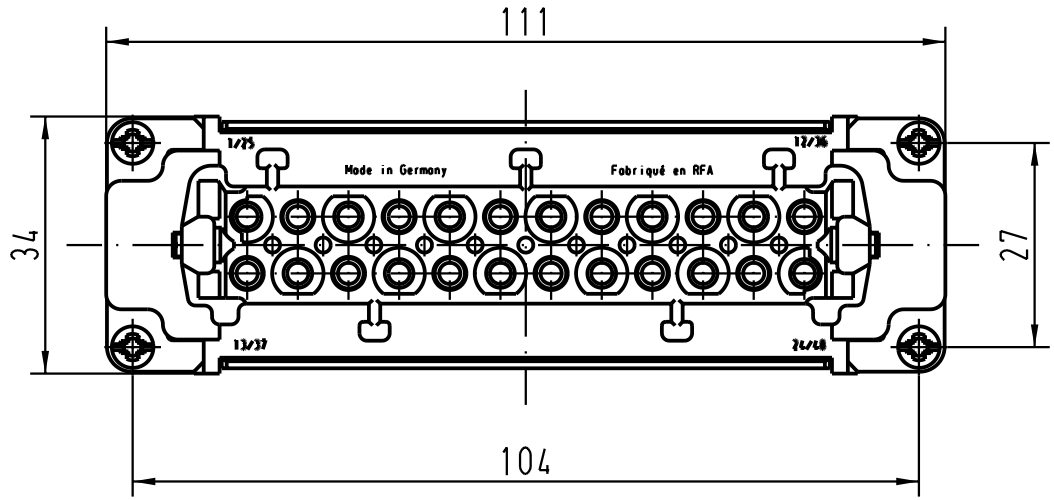

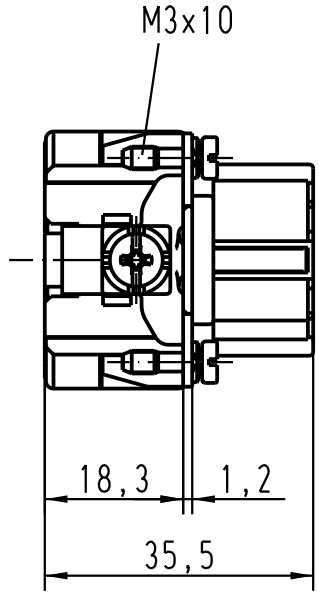

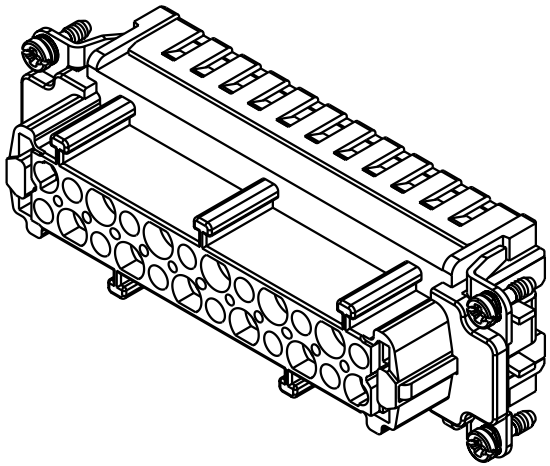

All Dimensions in mm
Original Size DIN A 4

Techn. Character.

Nicht tolerierte Masse/ *Free size tolerances*

	Dat.	Name	Massstab/ *Scale*
Detail.	23.08.01	Pae	1 : 1
Insp.		Well	
Stand.			

Han 24E-F-c

Buchseneinsatz / *female insert*

Mod.	Dat.	Name
29664		

HARTING KGaA
D-32339 ESPELKAMP

TB 09 33 024 2702

Blatt/ *page*

Sub.