Alle Rechte vorbehalten/ *All rights reserved*

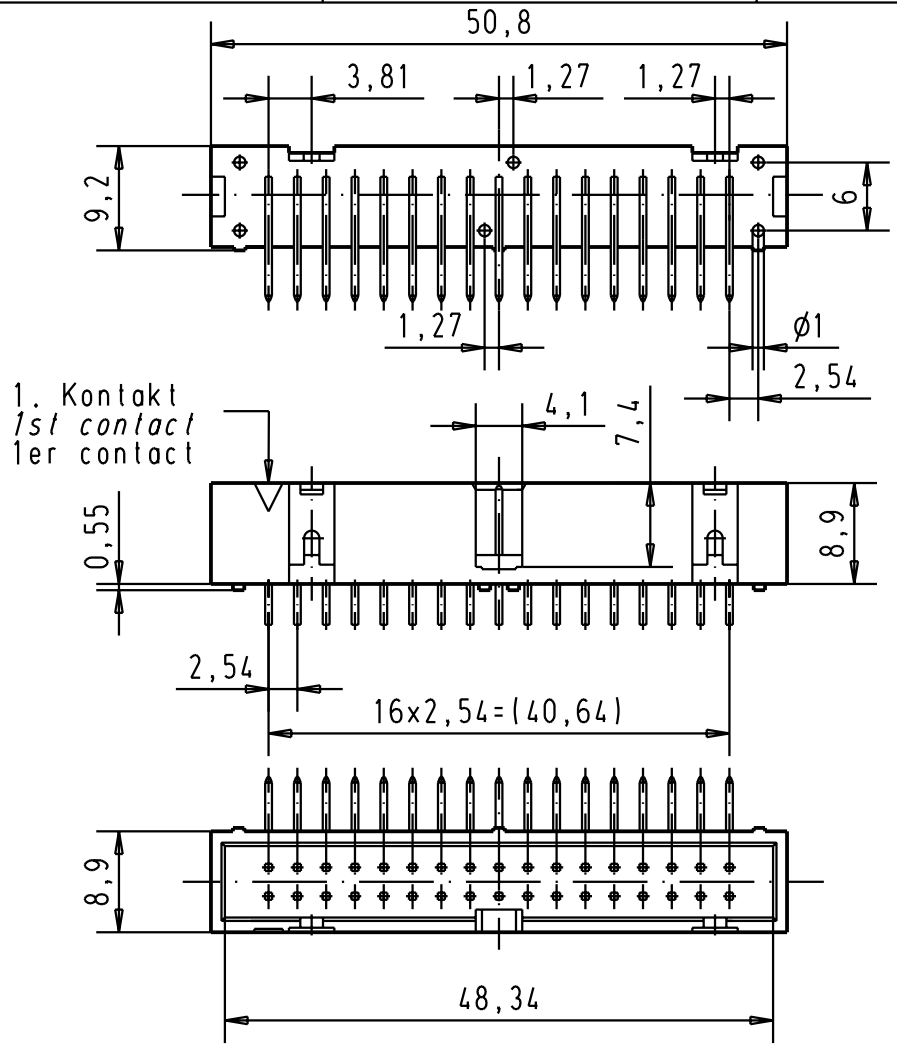

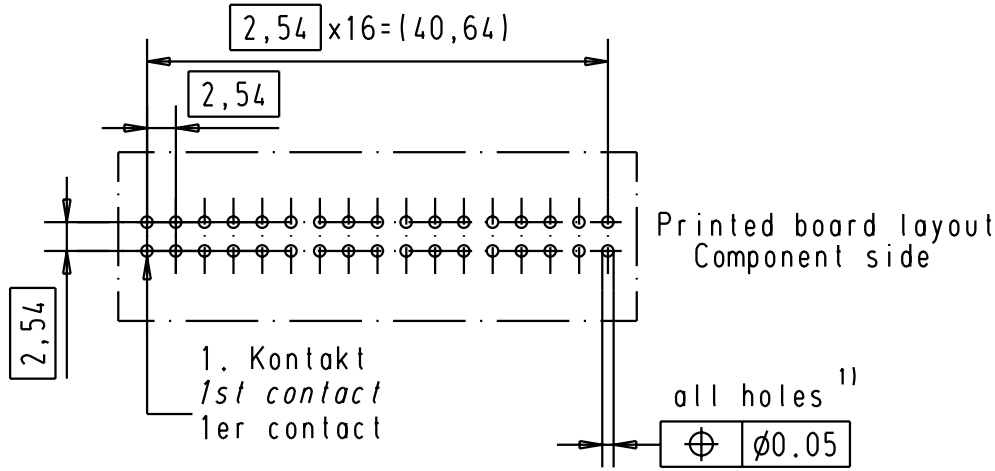

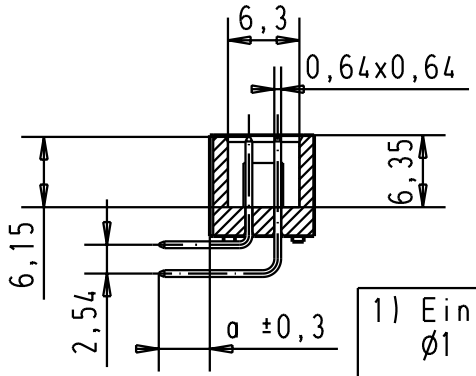

1) Einlotstifte passend fur Lochungen Ø1 ±0,1 nach IEC 60326-3

Solder pins for PCB connections Ø1 ±0,1 as per IEC 60326-3

A souder pour des trous de Ø1 ±0,1 selon IEC 60326-3

09185347321	3	4,5	All Dimensions in mm Original Size DIN A 4			Techn. Character.				Nicht tolerierte Masse/ *Free size tolerances*
09185346321	2	4,5								
09185345321	0,76 µm Au	4,5					Dat.	Name	Massstab/ *Scale*	SEK 18 Male connector 34 poles low profile with angled pins
09185347323	3	2,9				Detail.	01-FEB-00	JB	1,5:1	
09185346323	2	2,9				Insp.				
09185345323	0,76 µm Au	2,9	31489	18-APR-03	JB	Stand.				
Bestell-Nr. *Part-No.* Reference	Anforderungsstufe *performance level* Niveau de qualite	a	29778	25-APR-02	CV	HARTING EURL F-95972 Paris			TB 0918534x32x	Blatt/ *page* 2/2
			26570	01-FEB-00	JB				Sub.	
			Mod.	Dat.	Name					