Alle Rechte vorbehalten/ *All rights reserved*

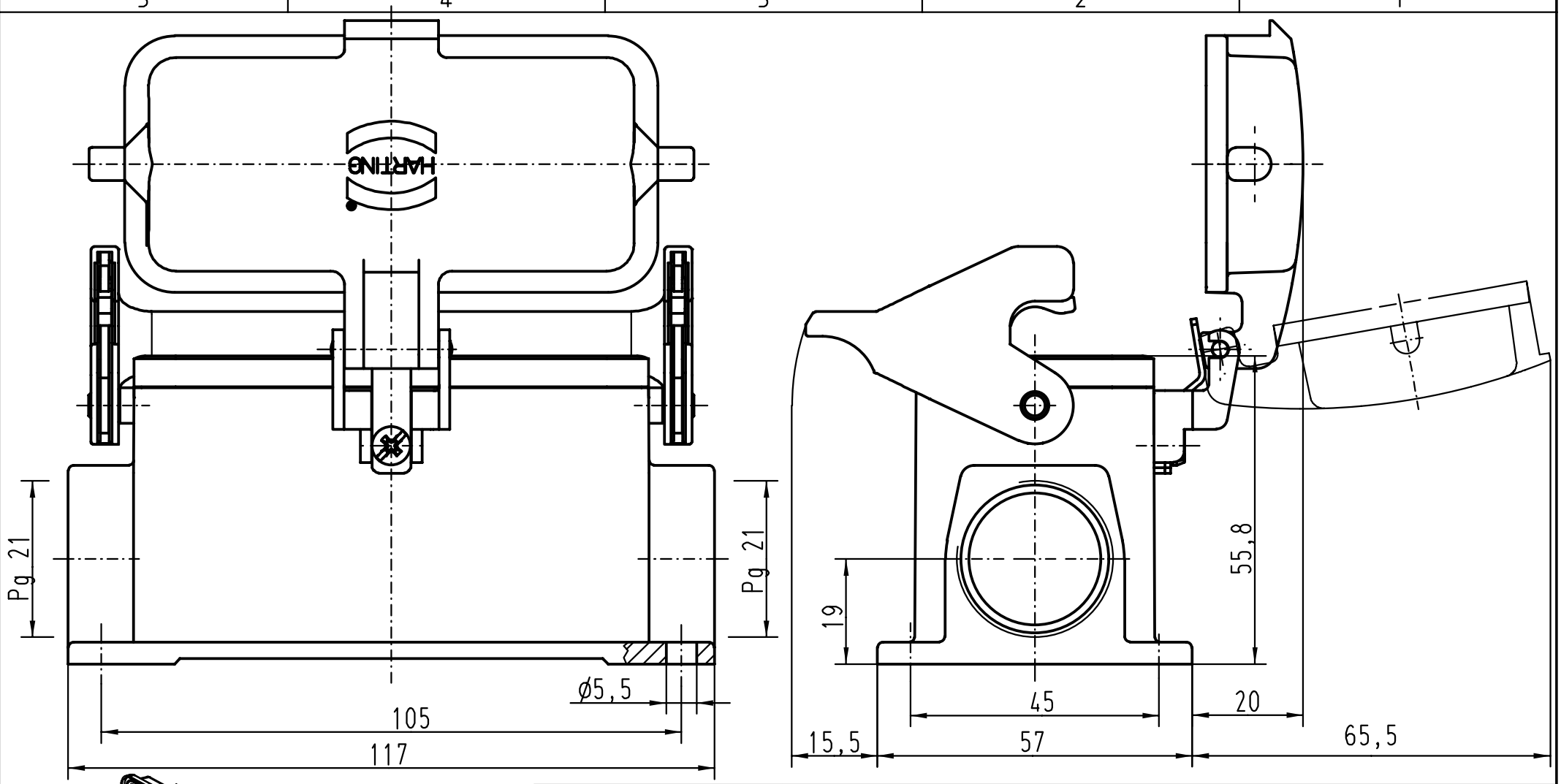

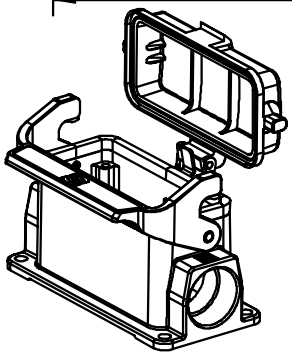

All Dimensions in mm Original Size DIN A 4			Techn. Character.			Nicht tolerierte Masse/ *Free size tolerances*
				Dat.	Name	Massstab/*Scale*
			Detail.	01.02.93	PENNER	1:1
			Insp.		HERB	
			Stand.		NÖTZEL	
24816	06.11.98	PL	HARTING KGaA D-32339 ESPELKAMP			TB 09 30 016 1295
Mod.	Dat.	Name				Sub.

Han 16B-asg2-LB-K-21

Sockelgehäuse/

housings surface mounting

Blatt/ *page*