THIS DRAWING IS UNPUBLISHED. RELEASED FOR PUBLICATION -,- .
© COPYRIGHT 1987 BY TYCO ELECTRONICS CORPORATION. ALL RIGHTS RESERVED.

LOC	DIST
H	—

REVISIONS

P	LTR	DESCRIPTION	DATE	DWN	APVD
	F	EH01-0434-04	09-12-04	JvdH	—
	G	ECR-07-011550	22-08-07	BSV	KMA
	K	ECR-08-000115	16-01-08	BSV	KMA

TEIL 1

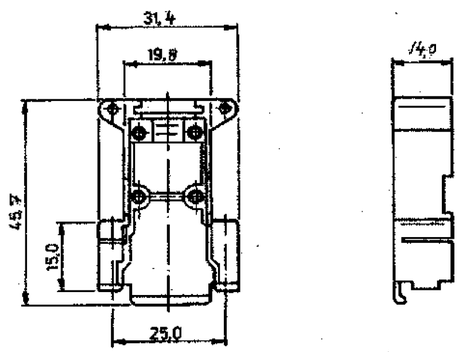

TEIL 2

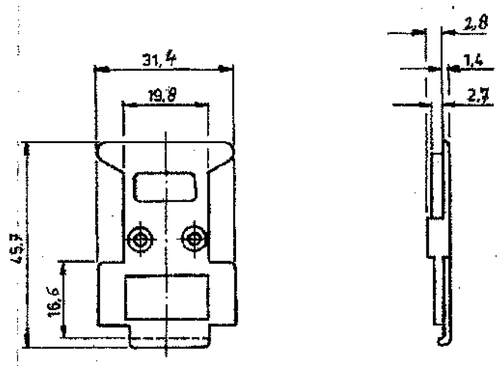

TEIL 3

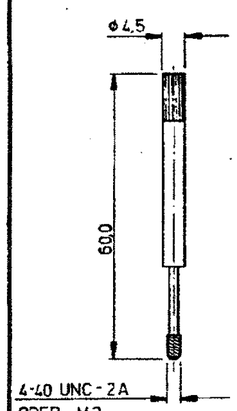

TEIL 4

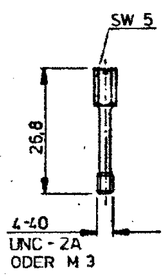

TEIL 5

TEIL 6

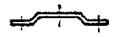

9 ERSETZT DURCH 1- -6
8 ERSETZT DURCH 1- -5
7 ERSETZT DURCH -6
6 ERSETZT DURCH -5
5 ERSETZT DURCH -4
4 PPO-GV, SCHWARZ
3 WIE 1, ZUSÄTZLICH LACKIERT MIT SILBERLACK
2 ABS - RUNDUM Ni ÜBER Cu
1 POLYCARBONAT GEFÜLLT MIT ALUMINIUM-FLOCKEN

SAME AS 828276-2 EXCEPT BULKPACKAGE OF 500 KITS PLEASE ORDER IN UNITS OF 500 KITS

4 MIT HEBE-SCHRAUBE LANG	4 MIT HEBE-SCHRAUBE KURZ	4 MIT HEBE-SCHRAUBE LANG	4 MIT HEBE-SCHRAUBE KURZ	4 OHNE HEBESCHRAUBE	3 MIT HEBE-SCHRAUBE LANG	3 MIT HEBE-SCHRAUBE KURZ	2 MIT HEBE-SCHRAUBE LANG	2 MIT HEBE-SCHRAUBE KURZ	1 MIT HEBE-SCHRAUBE LANG	1 MIT HEBE-SCHRAUBE KURZ	3 MIT HEBE-SCHRAUBE LANG	3 MIT HEBE-SCHRAUBE KURZ	OHNE HEBESCHRAUBE	2 MIT HEBE-SCHRAUBE LANG	2 MIT HEBE-SCHRAUBE KURZ	OHNE HEBESCHRAUBE	1 MIT HEBE-SCHRAUBE LANG	1 MIT HEBE-SCHRAUBE KURZ	OHNE HEBESCHRAUBE	BENENNUNG EINZELTEIL	WERKSTOFF	OBERFLÄCHE	TEIL-NR.
—	2	—	—	—	—	2	—	2	—	2	—	—	—	—	—	—	—	—	—	HEBESCHRAUBE (M3)	STAHL	VERZINKT	4
2	—	—	—	—	2	—	2	—	2	—	—	—	—	—	—	—	—	—	—	HEBESCHRAUBE (M3)	STAHL	VERZINKT	3
1	1	1	1	1	1	1	1	1	1	1	1	1	1	1	1	1	1	1	1	KLEMME	STAHL	VERZINKT	6
4	4	4	4	4	4	4	4	4	4	4	4	4	4	4	4	4	4	4	4	SCHRAUBE	STAHL	VERZINKT	5
—	—	—	2	—	—	—	—	—	—	—	—	2	—	—	2	—	—	2	—	HEBESCHRAUBE (4-40 UNC)	STAHL	VERZINKT	4
—	—	2	—	—	—	—	—	—	—	—	2	—	—	2	—	—	2	—	—	HEBESCHRAUBE (4-40 UNC)	STAHL	VERZINKT	3
1	1	1	1	1	1	1	1	1	1	1	1	1	1	1	1	1	1	1	1	ABDECKKAPPE OBERTEIL	1 2 3 4		2
1	1	1	1	1	1	1	1	1	1	1	1	1	1	1	1	1	1	1	1	ABDECKKAPPE UNTERTEIL	1 2 3 4		1
2-5	2-4	2-3	2-2	2-1	2-0	1-9 (9)	1-8 (8)	1-6	1-5	1-3 (6)	1-2 (8)	-9 (7)	-8 (6)	-7 (5)	-6	-5	-4	-3 (7)	-2 (6)	-1 (5)			

THIS DRAWING IS A CONTROLLED DOCUMENT.

DIMENSIONS: mm

TOLERANCES UNLESS OTHERWISE SPECIFIED:
0 PLC ± –
1 PLC ± –
2 PLC ± –
3 PLC ± –
4 PLC ± –
ANGLES ± –

MATERIAL –

FINISH –

DWN	20NOV87
CHK	07DEC87
APVD	–
PRODUCT SPEC	—
APPLICATION SPEC	—
WEIGHT	—

Tyco Electronics

Tyco Electronics Corporation
's-Hertogenbosch, Nederland

NAME: COVER FOR HD-20 9POLIG

SIZE	CAGE CODE	DRAWING NO	RESTRICTED TO
A2	00779	C-828276	—

CUSTOMER DRAWING | SCALE NTS | SHEET 1 OF 1 | REV K

828276

AMP 1471-9 REV 31MAR2000