Ausführung EM/ET 238 F

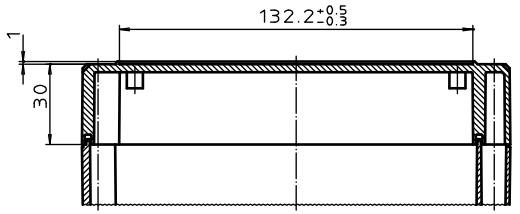

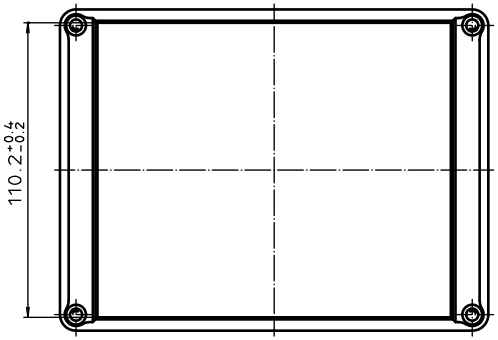

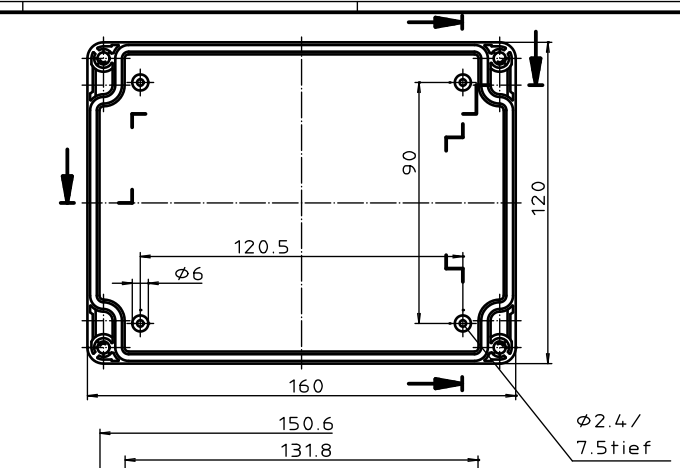

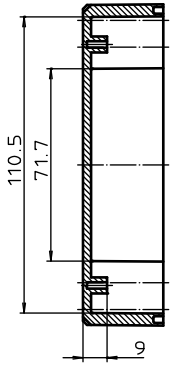

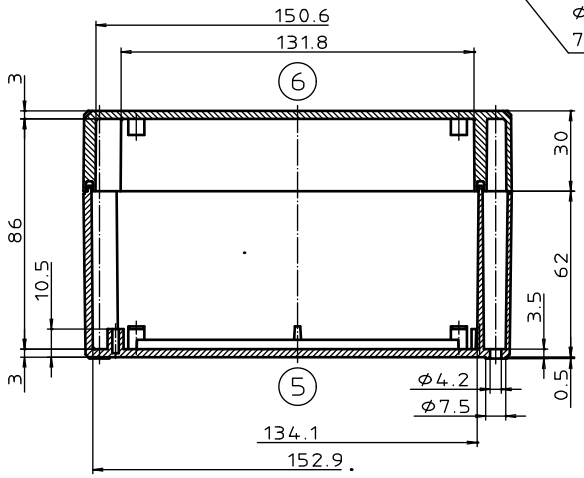

Ausführung EM/ET 238 -LP

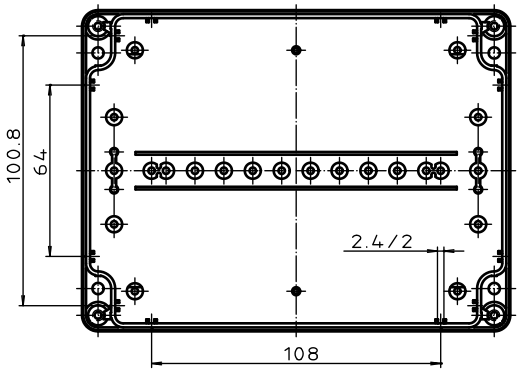

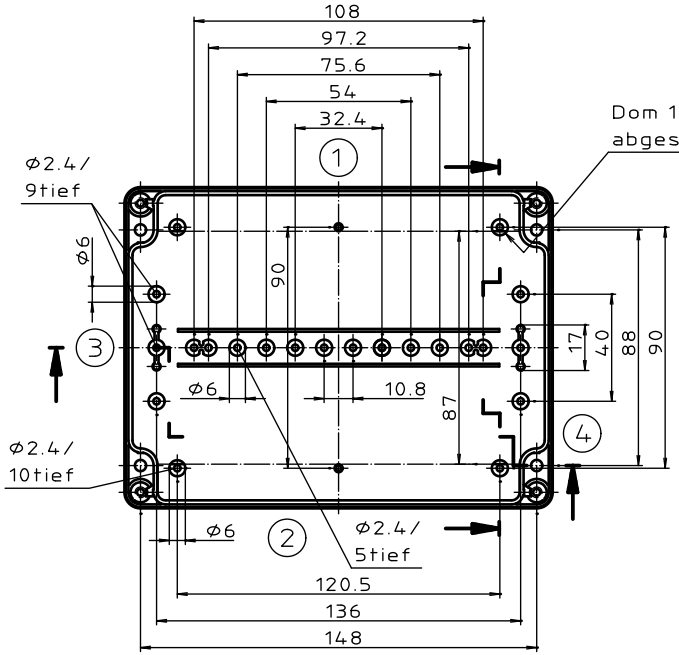

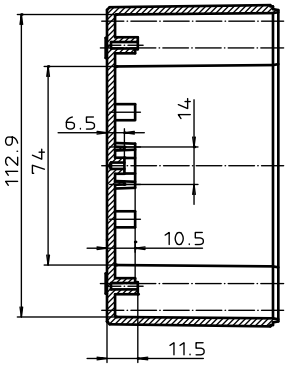

"Schutzvermerk nach DIN 34 beachten"

Maßstab : 1:1	
Zchn.Nr: 1K 5145.048.02	
Artikel: EM/ET 238(-LP) EM/ET 238 F(-LP) Katalogzeichnung	
3633 / Ae.Nr:	22.08.2002 / Datum:
DISK : 2 501 005 Datum: 18.03.93 OK	

BOPLA
A Phoenix Mecano Company