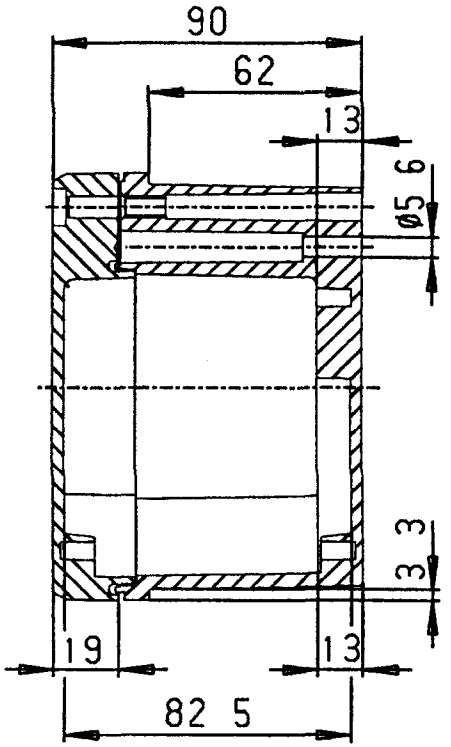

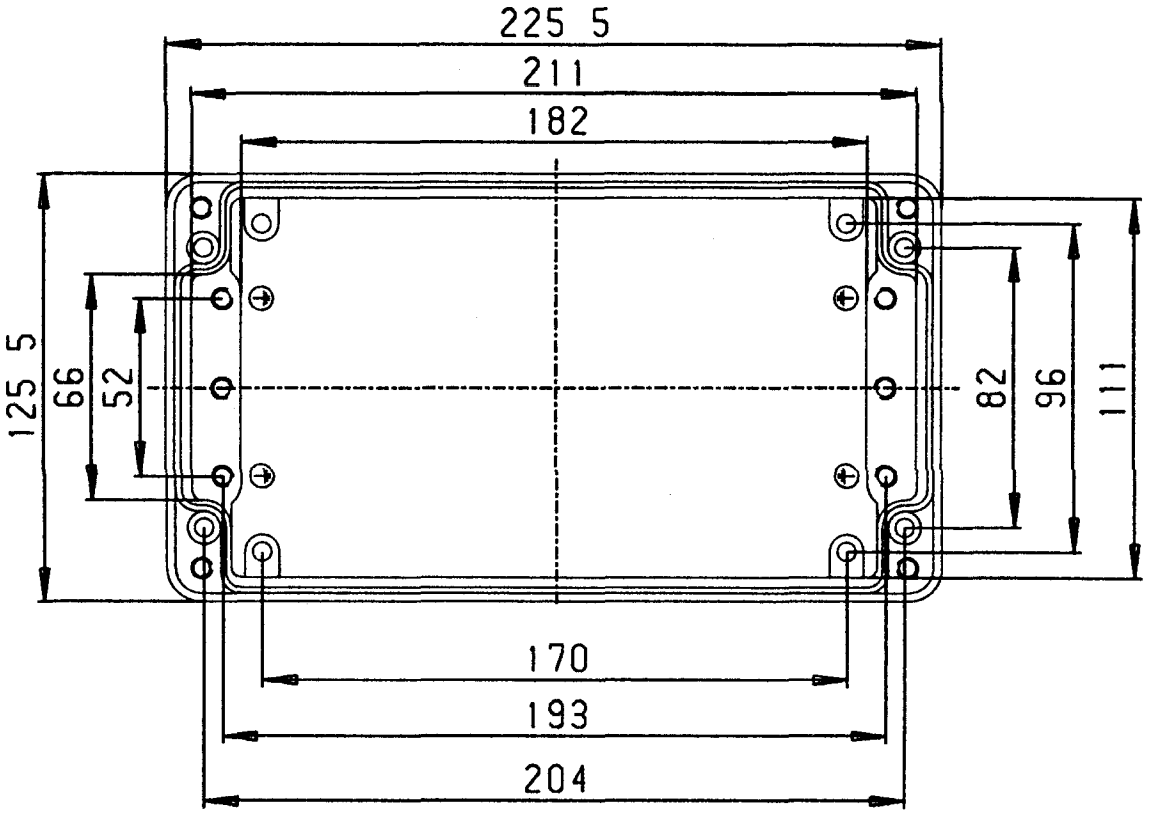

RS 202-2074

Nicht tolerierte Maße						
Gußtoleranzen				DIN 1688 GTA 13		
Spanende Bearbeitung				(DIN 7168 - m)		
0 5-3	>3-6	>6-30	>30-120	>120-400	>400-1000	
±0 05	±0 1	±0 2	±0 3	±0 5	±0.8	

Diese Zeichnung ist unser geistiges Eigentum und urheberrechtlich geschützt. Sie darf nur mit unserer Genehmigung kopiert oder an Dritte weitergegeben werden

Datei: EK123SF

1995	Datum	Name
Bearb	03 06	M R
Gepr	03 06	DE
Norm		

ROLEC Gehäusesysteme

Ind	Änderung	Tag	Name

Material: Aluminium

EK 123

Maßstab

Nr 110 123 000

Blatt von 81