NUMBER 176346

三角法(3rd ANGLE PROJECTION)

METRIC

PROJ. NO. 395-628
PROJ. NO. 395-617
PROJ. NO. 395-614

単位: 特 DIMENSIONS IN MM. DO NOT SCALE PRINT

PRINT DIST

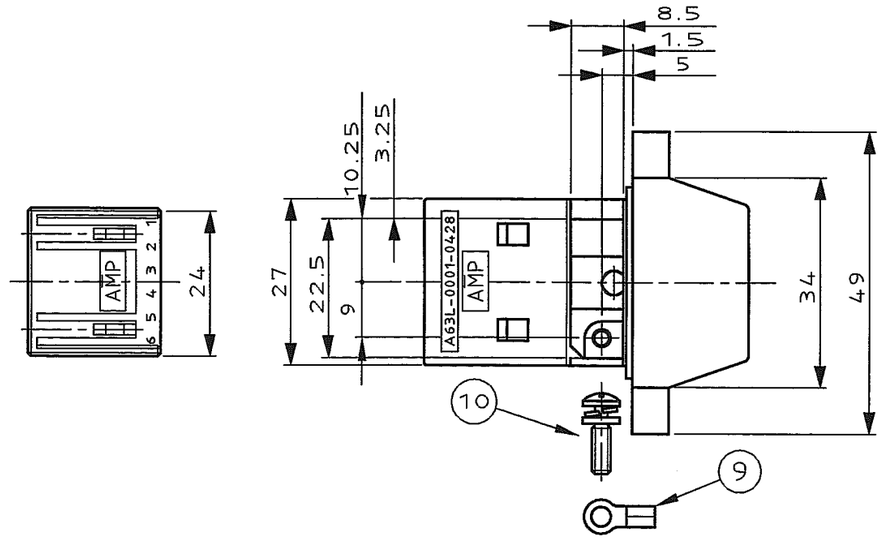

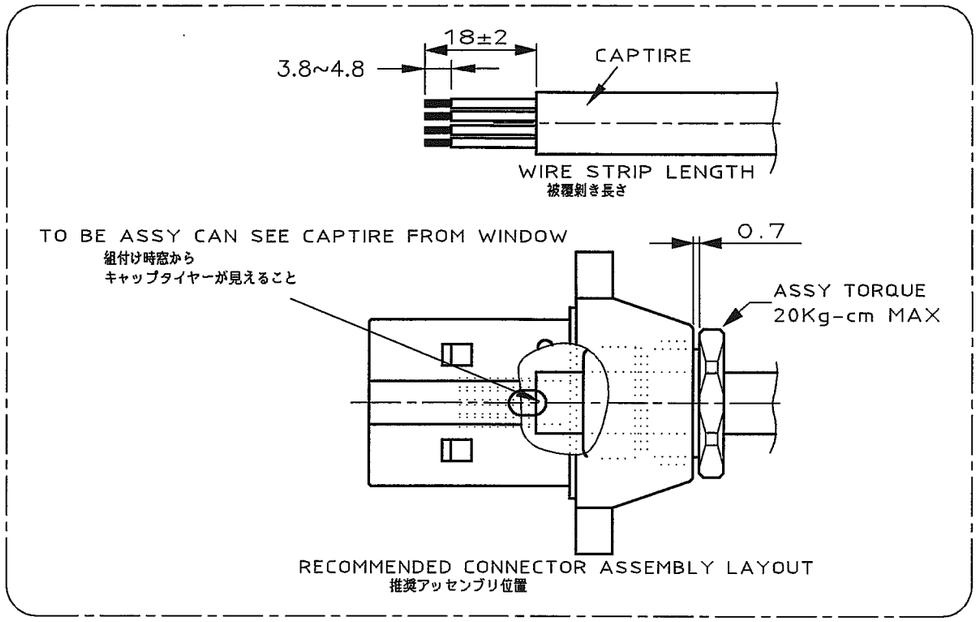

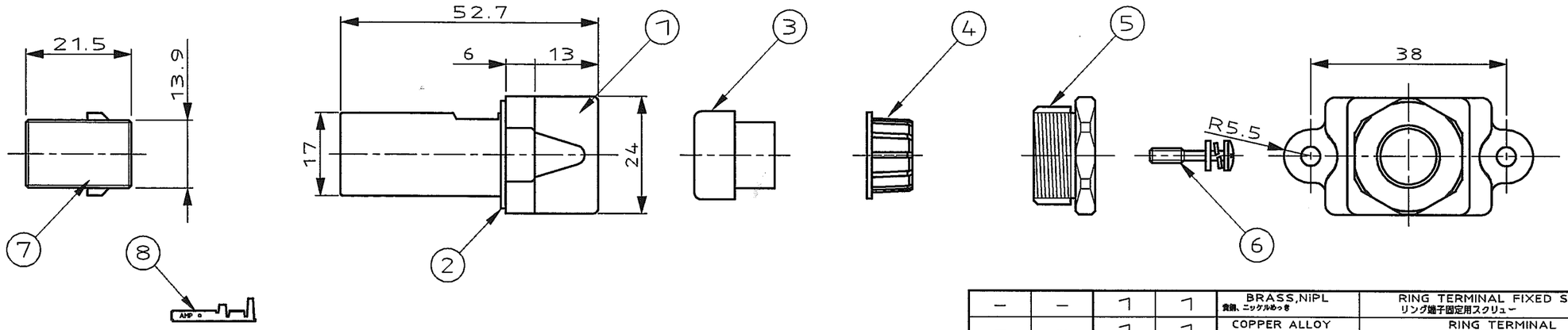

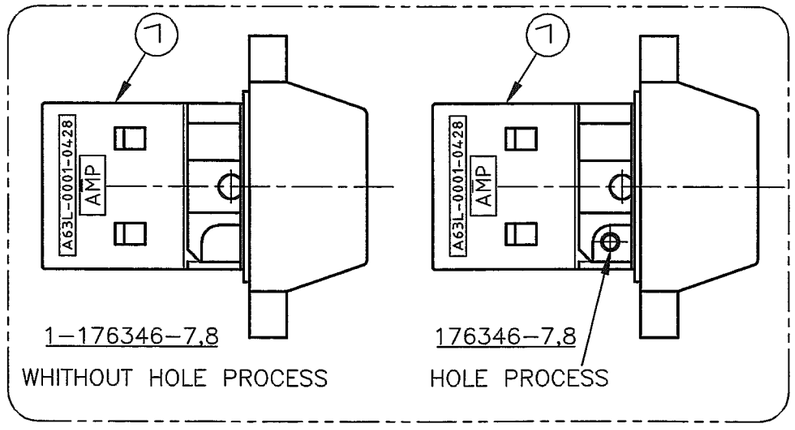

PART NO		PART NO		MATERIAL FINISH 材質 仕上げ	名称 NAME	ITEM NO
–	–	1	1	BRASS,NiPL 黄銅、ニッケルめっき	RING TERMINAL FIXED SCREW リング端子固定用スクリュー	10
–	–	1	1	COPPER ALLOY 銅合金	RING TERMINAL リング端子	9
6	–	6	–	COPPER ALLOY 銅合金	DYNAMIC RECEPTACLE CONTACT ダイナミックリセプタクルコンタクト	8
1	1	1	1	POLYESTER RESIN ポリエステル樹脂	6P PLUG HSG WITH G-SPRING 6極プラグハウジング、グランド付き	7
2	2	2	2	STEEL,NiPL 鋼、ニッケルめっき	M3 SCREW M3スクリュー	6
1	1	1	1	BRASS,NiPL 黄銅、ニッケルめっき	WIRE FIXED SCREW ワイヤー固定用スクリュウ	5
1	1	1	1	POLYACETAL RESIN ポリアセタール樹脂	WIRE CLAMP ワイヤークランプ	4
1	1	1	1	NITRILE RUBBER ニトリルゴム	WIRE RUBBER PACKING ワイヤーラバーパッキン	3
1	1	1	1	NITRILE RUBBER ニトリルゴム	CASE RUBBER PACKING ケースラバーパッキン	2
1	1	1	1	ZINC,NiPL 亜鉛、ニッケルめっき	6P MOTOR CONN CASE 6極モータコネクタ用ケース	1
1- -8	1- -7	-8	-7			

LTR	変更 (REVISION RECORD)	DR	CHK	DATE
H	REVISED FJ00-1488-02	T.S	S.M	17 JUL '02
G	REVISED FJ00-3566-95	NM	Y.I	12/8 '95
F	REVISED FJ00-3336-95	NM	Y.I	9/28 '95
E1	REVISED FJ00-2795-95	NM	Y.I	8/2 '95
E	REVISED FJ00-2669-95	NM	Y.I	6/6 '95
D	REVISED FJ00-2282-95	NM	S.M	5/17 '95
C	REDRAWN FJ00-2402-95	NM	S.M	4/19 '95

Copyright ©1995 年 タイコエレクトロニクスアンプ株式会社
Copyright ©1995 Tyco Electronics AMP K.K ALL RIGHTS RESERVED.

tyco Electronics
Tyco Electronics AMP K.K
Kawasaki, Japan

絶縁電線断面積(WIRE RANGE)	被覆外径(INSULATION DIA.)
— mm²(AWG –)	– mmφ
材料(MATERIAL) SEE TABLE	仕上(FINISH) SEE TABLE
DR. 19 APR 95 N.Matsubara	DE. 19 APR 95 N.Matsubara
CHK. 19 APR 95 S.MANABE	APP. 19 APR 95 S.MANABE

名称(NAME)
6P PLUG KIT FOR 6P MOTOR CONN.
6極モータコネクタープラグキット

一般公差 (GENERAL TOLERANCE)
10以下 : ±0.2
10を超え 30以下 : ±0.25
30を超え100以下 : ±0.3
角度 : ±3°

SIZE	LOC	番号(No.)
A3	J	176346
尺度(SCALE) 1/1	REV. H	SHEET 1 OF 1

(CUSTOMER DRAWING) 参考図面

AMP-J
REV.10/'83