Alle Rechte vorbehalten/ *All rights reserved*

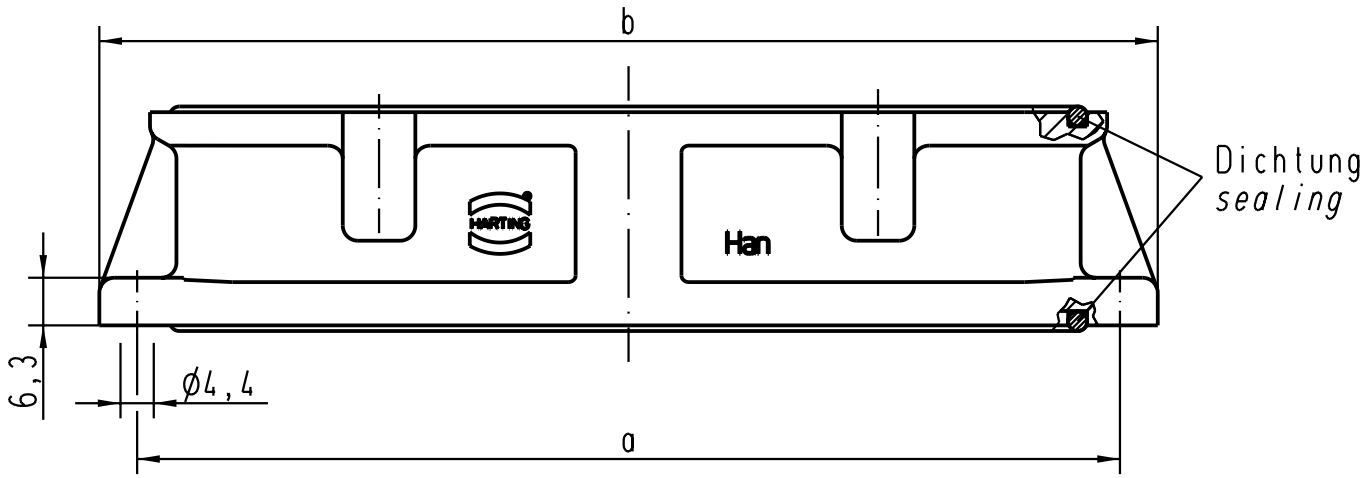

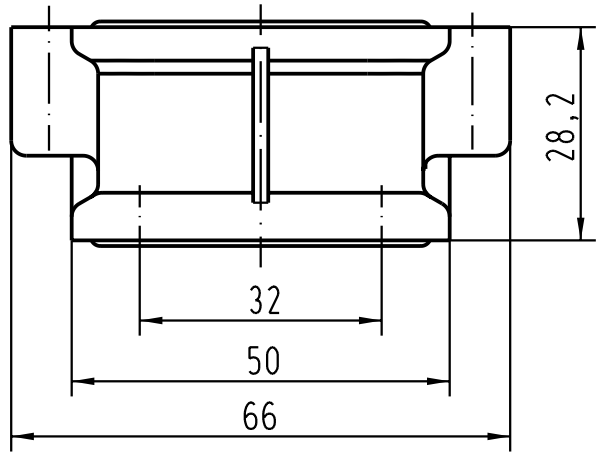

Montageausschnitt
panel cut out

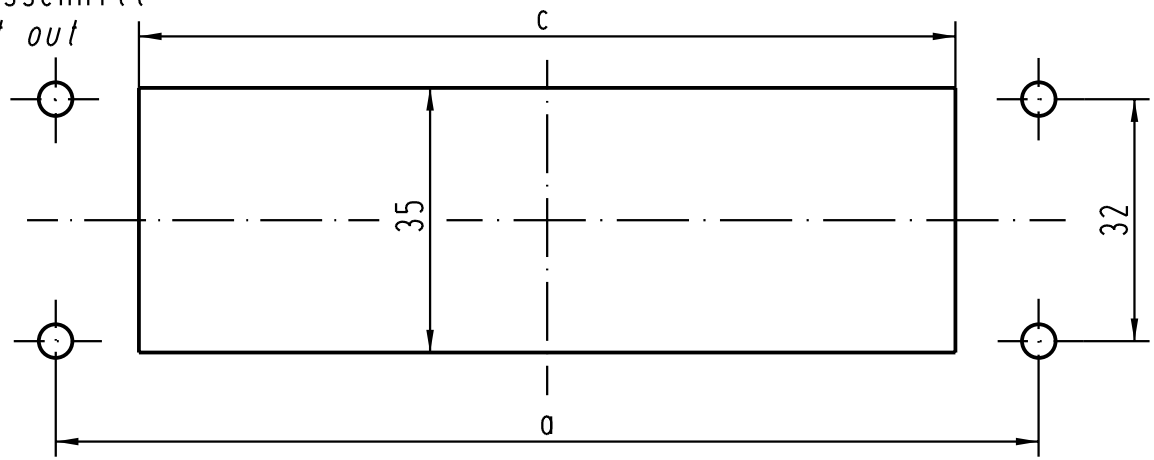

beispielhafte Darstellung
examplary drawings
Han 64EMV-agg

Technische Kennwerte TK 09 62 000 01
Technical characteristics TK 09 62 000 01

Bestell Nr/ *Part No*	Bez./ *description*	a	b	c	Mod.	Dat.	Name
09 62 064 0301	Han 64EMV-agg	130	140	108			
09 62 040 0301	Han 40EMV-agg	103	113	82			
09 62 010 0301	Han 10EMV-agg	83	93	60			
09 62 006 0301	Han 6EMV-agg	70	80	48	20983	04.12.96	KR

All Dimensions in mm
Original Size DIN A 4

Techn. Character.

	Dat.	Name
Detail.	08.09.93	STACH
Insp.		SDT.
Stand.		

Massstab/ *Scale* 1:1

Nicht tolerierte Masse/ *Free size tolerances*

Han EMV-agg
Anbaugehäuse/
housings bulkhead mounting

HARTING Electric GmbH & Co. KG
D-32339 Espelkamp

TB 09 62 0.. 0301

Blatt/ *page* /

Sub.