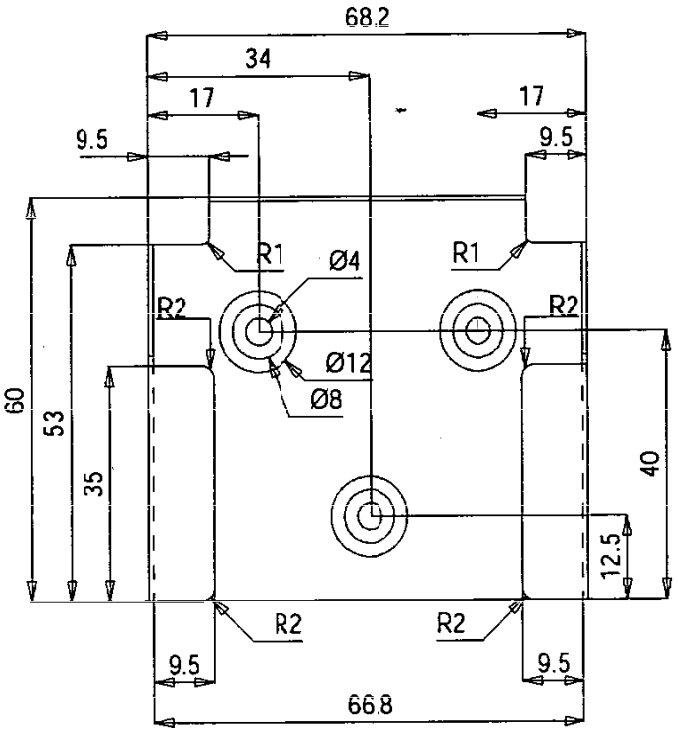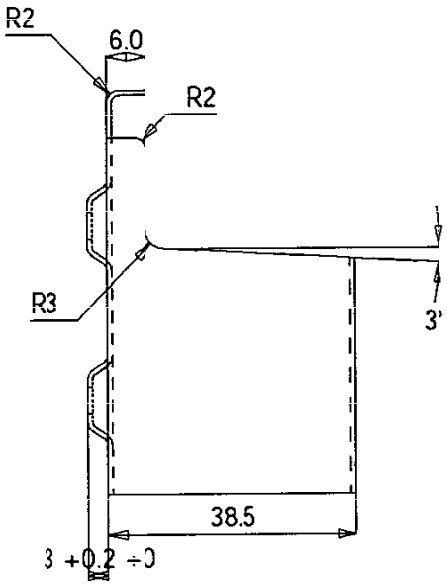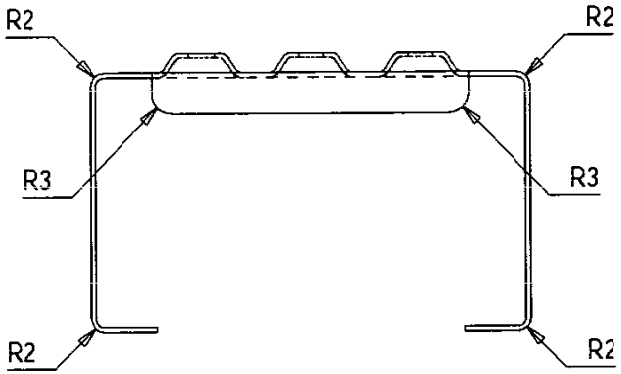423-7593 (Mascot 9000000128)