NUMBER C-173977

三角法 (3rd ANGLE PROJECTION)

METRIC

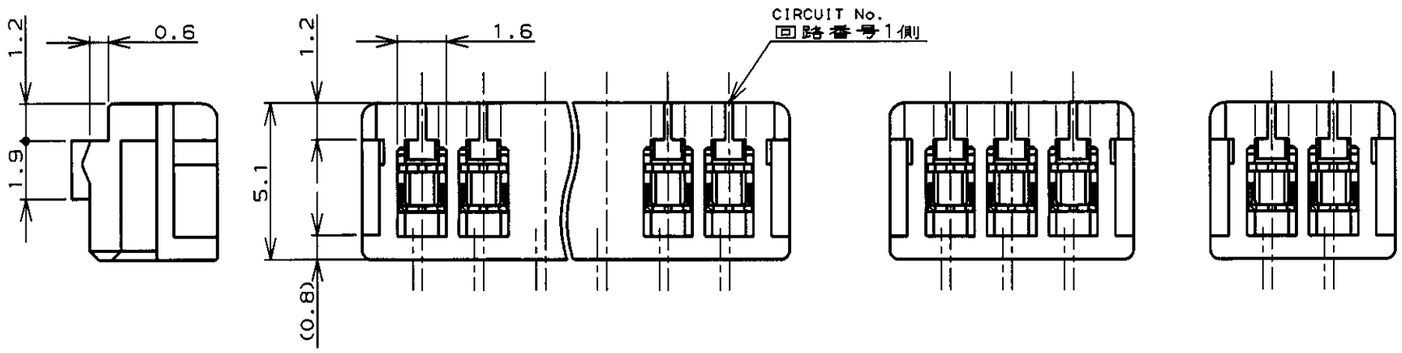

注記;

1. 適用電線範囲 : AWG# 28-26
   (UL1571,UL1061)
   被覆外径 : 0.83~1.05
2. 材料 : ハウジング-ガラス入PBT UL94V-0
   コンタクト-錫メッキ済燐青銅
3. 適用製品規格番号 : 108-5218
4. 取付適用規格番号 : 114-5104

NOTES;

1. APPLICABLE WIRE SIZE : AWG# 28-26
   (UL1571,UL1061)
   INSULATION DIA RANGE : 0.83~1.05
2. MATERIAL :
   HOUSING : PBT(G.F)UL94V-0
   CONTACT : PRE-TIN PHOS-BRONZE
3. PRODUCT SPEC : 108-5218
4. APPLICATION SPEC : 114-5104

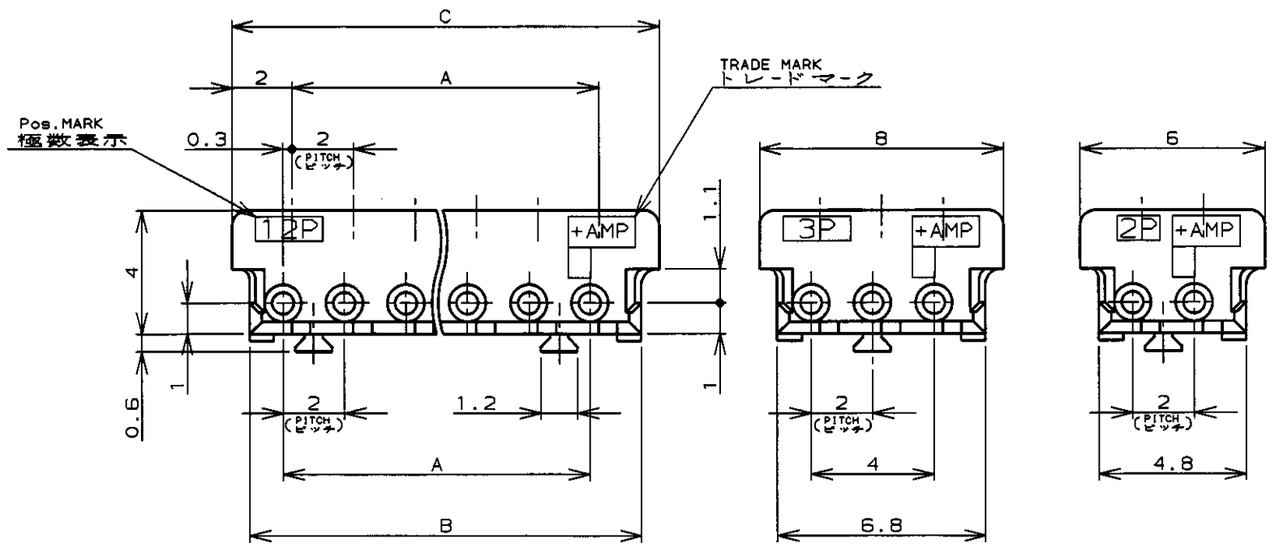

7-173977-5		5-173977-5		3-173977-5		1-173977-5		15	28	30.8	32
7-	-4	5-	-4	3-	-4	1-	-4	14	26	28.8	30
7-	-3	5-	-3	3-	-3	1-	-3	13	24	26.8	28
7-	-2	5-	-2	3-	-2	1-	-2	12	22	24.8	26
7-	-1	5-	-1	3-	-1	1-	-1	11	20	22.8	24
7-	-0	5-	-0	3-	-0	1-	-0	10	18	20.8	22
6-	-9	4-	-9	2-	-9		-9	9	16	18.8	20
6-	-8	4-	-8	2-	-8		-8	8	14	16.8	18
6-	-7	4-	-7	2-	-7		-7	7	12	14.8	16
6-	-6	4-	-6	2-	-6		-6	6	10	12.8	14
6-	-5	4-	-5	2-	-5		-5	5	8	10.8	12
6-	-4	4-	-4	2-	-4		-4	4	6	8.8	10
6-	-3	4-	-3	2-	-3		-3	3	-AS SHOWN 図示-		
6-173977-2		4-173977-2		2-173977-2		173977-2		2	-AS SHOWN 図示-		
BLACK 黒色		CREAM YELLOW クリームイエロー		LIGHT BLUE ライトブルー		NATURAL 自然色		POS 極数	A	B	C
PART No. 製品型番											

LTR	変更 (REVISION RECORD)	DR	CHK	DATE
G1	REVISED ECR-07-018164	C.Z	S.Y	11SEP '07
G	REDRAWN (FJ00-1083-99)	J.T		26AUG '99

Copyright ©1999年 日本エー・エム・ピー株式会社

Copyright ©1999 AMP (Japan), LTD. ALL RIGHTS RESERVED.

AMP 日本エー・エム・ピー株式会社 Kawasaki, Japan

適合電線断面積 (WIRE RANGE)	NOTE 1 mm² (AWG -)
被覆外径 (INSULATION DIA.)	NOTE 1 mmø
材料 (MATERIAL)	NOTE 2
仕上 (FINISH)	—
DR.	J.TSUJI 23/AUG/'99
DE.	J.Tsuji 23/AUG/'99
CHK	25-AUG-99
APP.	25-Aug-99

名称 (NAME): MT REC HOUSING ASS'Y (AMP CT CONNECTOR 2mm PITCH)

一般公差 (GENERAL TOLERANCE): 10以下 : ±0.2; 10を超え 30以下 : ±0.25; 30を超え100以下 : ±0.3; 角度 : ±3°

SIZE A3 | LOC J | 番号 (No.) C-173977

尺度 (SCALE) 4-1 | REV. G1 | SHEET 1 OF 1

(CUSTOMER DRAWING) 参考図面

単位:ミリ DIMENSIONS IN MM. DO NOT SCALE PRINT

PRINT DIST

AMP-J REV.10/83 FJ033721