Alle Rechte vorbehalten/ *All rights reserved*

Lieferumfang :
1 Gehäuse mit Deckel-Zinkdruckguss
2 Rändelschrauben :
4-40 UNC x 16,9 (bei X=0)
M3 x 16,9 (bei X=3)
2 Zylinderschrauben mit Innensechskant :
4-40 UNC x 17,5 (bei X=2)
M3 x 17,5 (bei X=1)
2 Federringe 2,6 DIN 127 B (bei X=1 oder 2)
1 Erdungsschraube M2,5 x 4
4 Deckelschrauben M2,5 x 6,5

Bei Verwendung eines Schraubendrehers mit Kugelkopf wird die Bedienbarkeit der Schrauben wesentlich vereinfacht
Bestellnummer : 61 03 600 0021

Hood assembly consists of :
1 Metal hood with cover-diecast zinc
2 Thumb screws (knurled) :
4-40 UNC x 16,9 (with X=0)
M3 x 16,9 (with X=3)
2 Cylinder socket head cap screws :
4-40 UNC x 17,5 (with X=2)
M3 x 17,5 (with X=1)
2 Spring washers 2,6 DIN 127 B (with X=1 or 2)
1 Screw M2,5 x 4 for grounding post
4 Cover screws M2,5 x 6,5

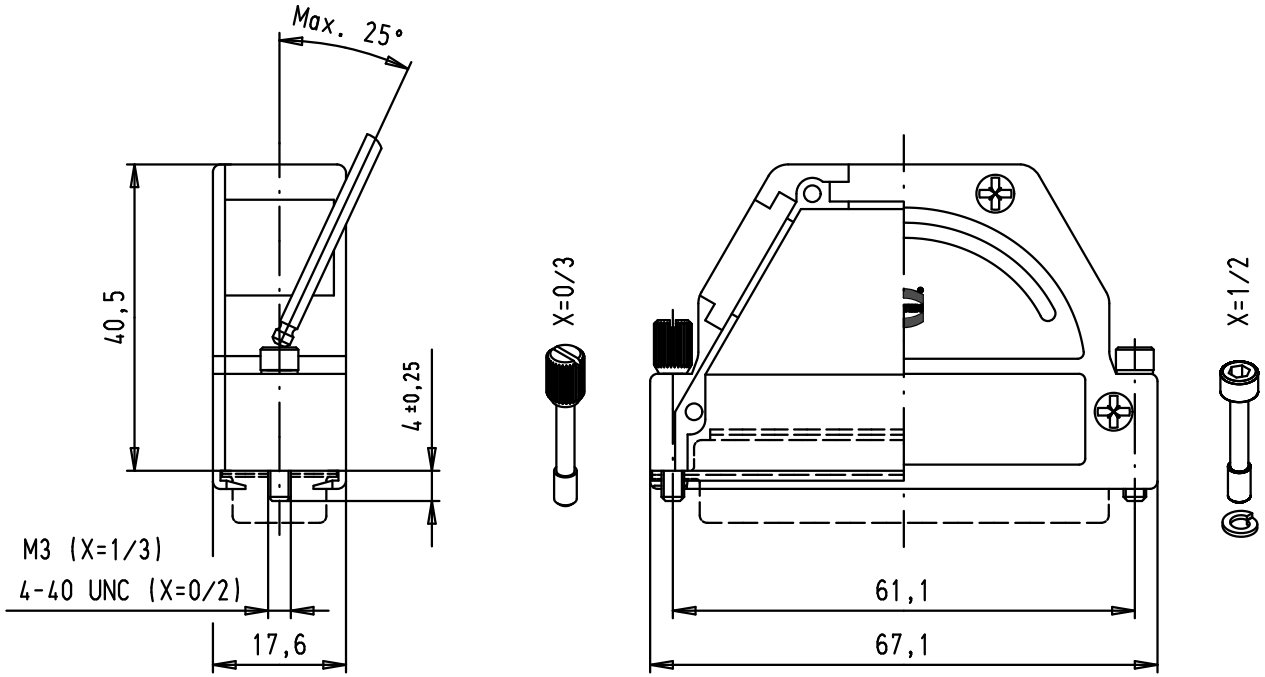

X = 0 ... 3

				Dat.	Name		INDUCOM Full metal hood for D-Sub 50 poles connectors with angled/straight cable entry	Maßstab/ Scale
			Detail.	14/08/03	STRAUCH	All Dim. in mm Orig. Size DIN A 4		1:1
			Insp.					
			Stand.					
32473	10/01/05	STRAUCH	HARTING Electronics GmbH & Co. KG D-32339 ESPELKAMP				TB 61 03 001 X019	Blatt/ Page 1/1
Mod.	Dat.	Name					Sub.	