Spezifikation für Freigabe / specification for release

Kunde / customer : _____

Artikelnummer / part number : **74457047**

Bezeichnung : **SMD-SPEICHERDROSSEL WE-PD 4**

description : **POWER-CHOKE WE-PD 4**

WÜRTH ELEKTRONIK

DATUM / DATE : 2002-03-27

A Mechanische Abmessungen / dimensions:

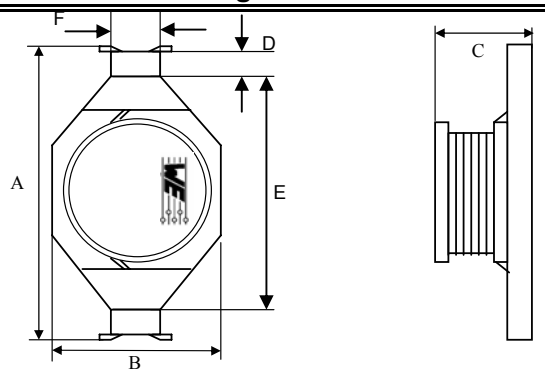

	Typ XL	
A	**22,0 ± 0,3**	mm
B	**15,0 ± 0,3**	mm
C	**7,0 +0,8/-0,4**	mm
D	**2,3 (typ)**	mm
E	**15,0 (typ)**	mm
F	**8,0 (typ)**	mm
G		mm
H		mm
I		mm

B Elektrische Eigenschaften / electrical properties:

Eigenschaften / properties	Testbedingungen / test conditions		Wert / value	Einheit / unit	tol.
Induktivität / inductance	**100 kHz / 1V**	L	**4,70**	µH	**±20%**
max. Strom/ max. Current	**ΔL/Lo= 10% max.**	I_{sat}	**15,00**	A	**max.**
DC-Widerstand / DC-resistance		R_{DC}	**8,8**	mΩ	**max.**
Nennstrom / rated current	**ΔT = +40°C**	I_{DC}	**8,50**	A	**max.**
Eigenres.-Frequenz / self-res.-fequency		SRF		MHz	

C Lötpad / soldering spec.:

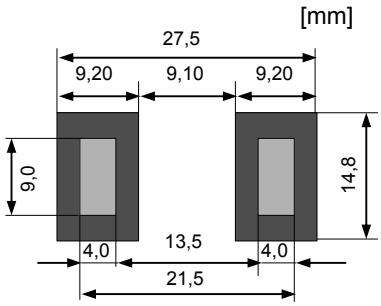

D Prüfgeräte / test equipment:

HP 4274 A für/for L und/and Q

HP 34401 A für/for I_{DC} und/and R_{DC}

E Testbedingungen / test conditions:

Luftfeuchtigkeit / humidity: 33%

Umgebungstemperatur / temperature: +20°C

F Werkstoffe & Zulassungen / material & approvals

Basismaterial / base material: Ferrit/ferrite

Draht / wire: 2 UEW; 130°C

G Eigenschaften / general specifications:

Lagertemperatur / storage temperature: -40°C - + 105°C

Betriebstemp. / operating temperature: -40°C - +85°C

Freigabe erteilt / general release:

Kunde / customer	Würth Elektronik
.....	.....
Datum / date	Unterschrift / signature
.....	.....AG.....
Geprüft / checked	Kontrolliert / approved

Name	Änderung / modification	Datum / date
RT	Update	2003-01-20
MST	Update	2002-03-27
JH	Neugestaltung	2000-12-06

Würth Elektronik eiSos GmbH & Co. KG

D-74638 Waldenburg · Max-Eyth-Strasse 1 · Germany · Telefon (+49) (0) 7942 - 945 - 0 · Telefax (+49) (0) 7942 - 945 - 400

http://www.we-online.com