Alle Rechte vorbehalten/ *All rights reserved*

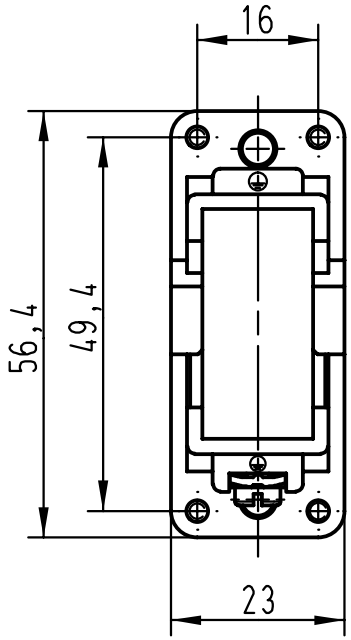

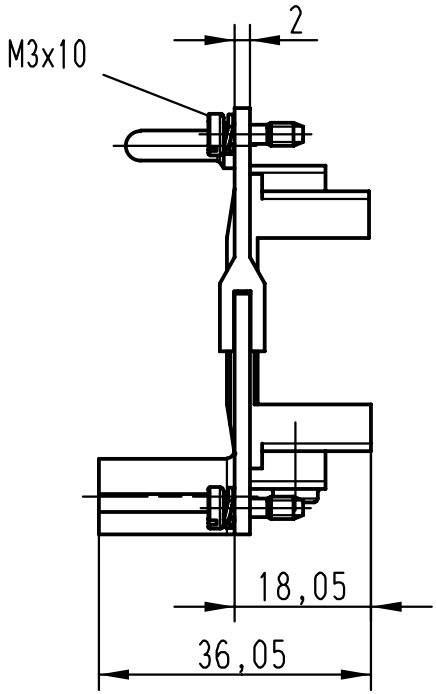

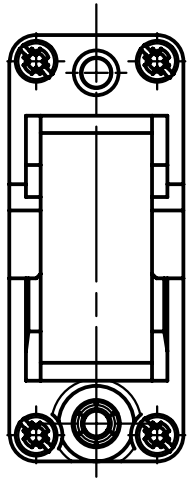

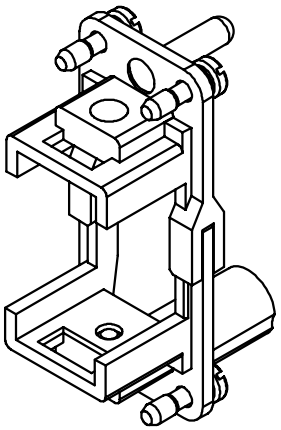

All Dimensions in mm Original Size DIN A 4			Techn. Character.			Nicht tolerierte Masse/ *Free size tolerances*
				Dat.	Name	Massstab/ *Scale*
			Detail.	25.01.99	KR	1 : 1
			Insp.		Rü	Han-Modular Halterahmen für 1 Modul/ *Han-Modular frame for 1 module*
			Stand.			
24867			HARTING KGaA D-32339 ESPELKAMP			TB 09 14 000 0304
Mod.	Dat.	Name				Sub. / Blatt/ *page*