Alle Rechte vorbehalten/ *All rights reserved*

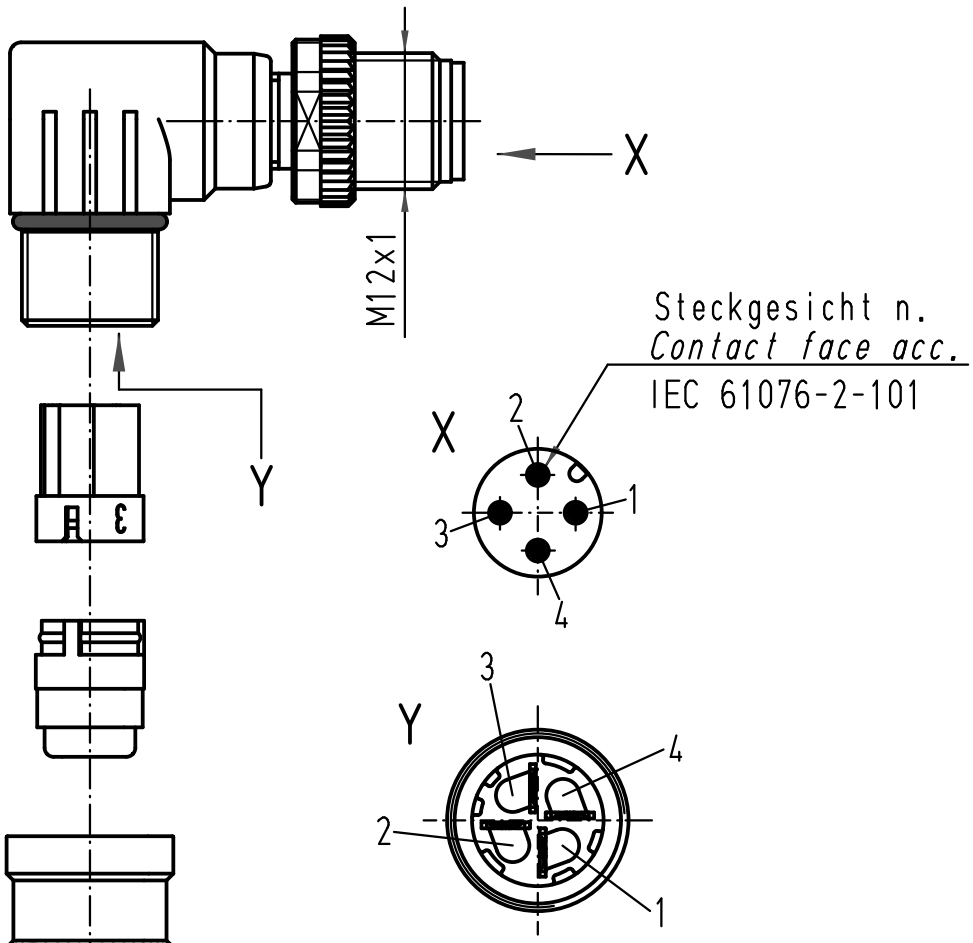

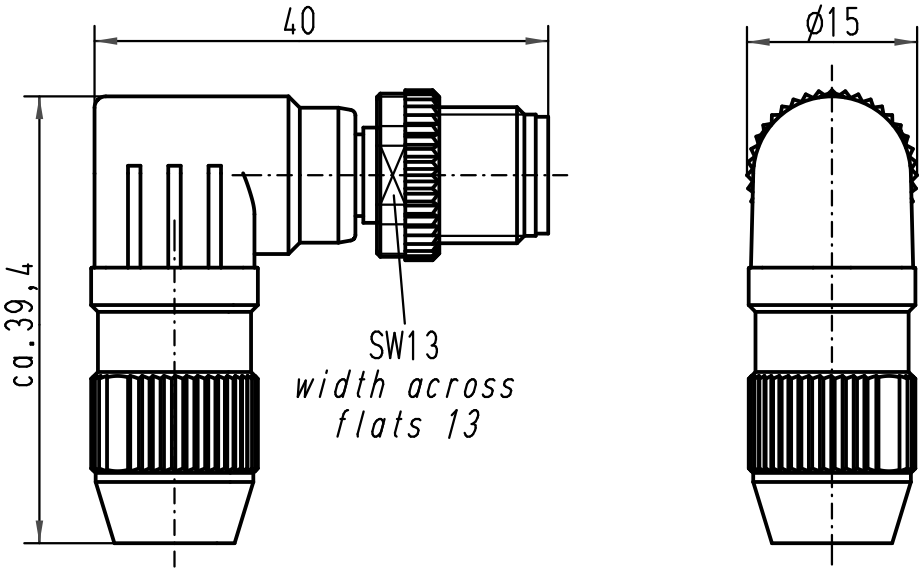

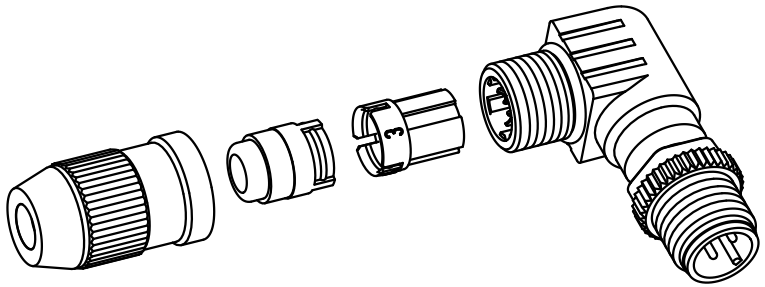

All Dimensions in mm Original Size DIN A 4			Techn. Character.				Nicht tolerierte Maße/*Free size tolerances*
				Dat.	Name	Maßstab/ *Scale*	**Rundsteckverbinder/** ***Circular connector*** M12 gewinkelt 4polig Stift *M12 angled 4poles male*
			Detail.	17.05.00	Pae	%.	
			Insp.		Well		
412985	12.06.07	DY	Stand.				
411054	26.05.04	DY	HARTING Electric GmbH & Co. KG D-32339 Espelkamp				TB 21 01 140 5081
27837							Sub. TB 2109 003 03 04
Mod.	Dat.	Name					Blatt/ *page*