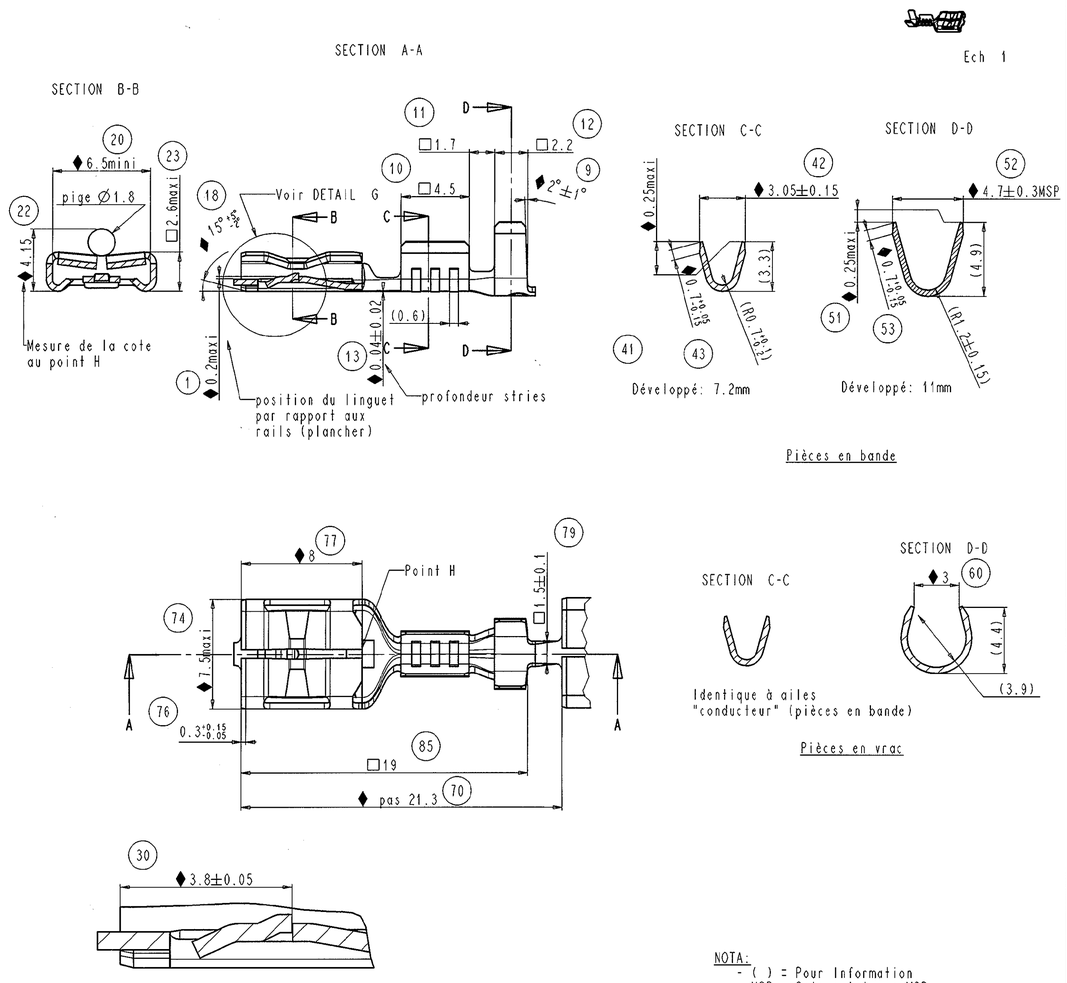

NOTA:
- ( ) = Pour Information
- MSP = Cote suivie en MSP
- ♦ = Cote fonctionnelle
- ▼ = Caractéristique spéciale
- □ = Cote d'encombrement

POINCON / MATRICE DE SERTISSAGE

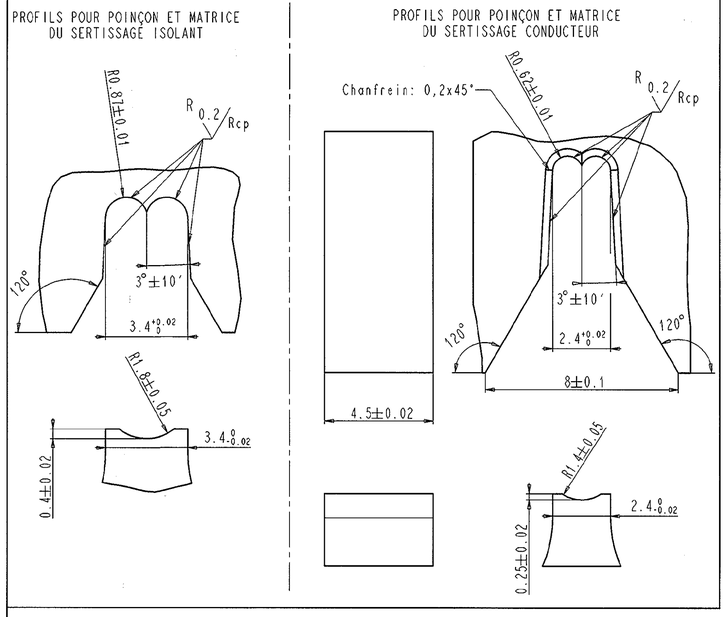

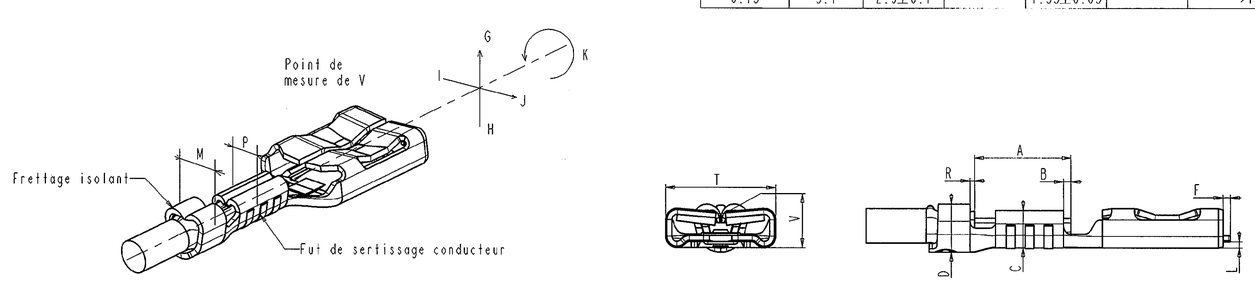

SPECIFICATIONS DE SERTISSAGE

1) CARACTERISTIQUES DE SERTISSAGE SUR APPLICATEUR

CARACTERISTIQUES A VERIFIER		VALEUR A MESURER	REPERE DESSIN
DEFORMATION APRES SERTISSAGE	FLEXION VERS LE HAUT	2° MAXI	G
	FLEXION VERS LE BAS	2° MAXI	H
	TORSION	2° MAXI	K
	DEFORMATION SUIVANT L'AXE DE LA PIECE	2° MAXI	I - J
LONGUEUR DE DENUDAGE sauf si M=4,6		6±0.4	A
LONGUEUR DE DENUDAGE pour M=4,6		7±0.4	A
DEPASSEMENT DU FIL		0,8±0.4	B
DEPASSEMENT DU FIL pour M=4.6		0,7±0.3	R
TEMOIN DE DECOUPE		0,2 MAXI	F
DEFORMATION DU TEMOIN DE DECOUPE , OU BAVURE (sauf si M=4,6)		0.05 MAXI	L
DIFFERENCE DE LARGEUR sauf si M=4,6		0.05 MAXI	T
DIFFERENCE DE LARGEUR pour M=4,6		2.33±0.1	V

2) VALEURS DE SERTISSAGE: (CONDUCTEURS SOUPLES)

SECTION AME mm^2	ISOLANT Ø MOYEN	FRETTAGE ISOLANT		SERTISSAGE CONDUCTEUR		
		HAUTEUR D	LARGEUR M	HAUTEUR C	LARGEUR P	RESISTANCE A LA TRACTION EN daN
0.5	2.3	3.2±0.1	3.4	1.47±0.03	2.4	>6
0.75	2.5	3.4±0.1		1.55±0.03		>10
1	2.6			1.62±0.05		>14
0,6	2.3	2.8±0.1	4,6	1.5±0.03	2.4	>10
0.75	3.1	2.9±0.1		1.55±0.03		>10

FORCES D'INSERTION ET D'EXTRACTION (EN NEWTOM) NOMBRE D'ESSAI=10					CONTROLE DE PRESSION DE CONTACT▼ MSP Avec dynamomètre monté sur calibre CFCA 627 (Controle du contact électrique en Newton)	A L'ETAT DE LIVRAISON
LANGUETTE 0.8±0.01 SUIVANT NFC 20120	1ERE INSERTION MAXI	6EME EXTRACTION		8EME EXTRACTION MINI	1ÈRE Fi MINI L'ERGOT ETANT NEUTRALISÉ ET LE CLIP DÉGRAISSÉ	/
		MOYENNE	MINI INDIVIDUELLE			
30 011	22	22	18	/	10	LAITON et BRONZE BRUT*
	18	18	13	/	6	LAITON ETAME*
	22	18	13	/	9	BRONZE ETAME*
430 011	22	20	18	/	10	ACIER BRUT*
	28	20	18	/	/	ACIER NIKELE*
30 011	30	/	/	25	13	P74 100 74 811 21
430 011	30	/	25	/	10	P74 1B4 74 811 21
	40	/	25	/	/	P74 104 74 811 21

*: sauf référence indiquée

REF PRESSE PRONER
AP 68.13000
REF OUTIL
16230

REF PRESSE KORMA K	REF OUTIL
12550	12388
12600	

CE PLAN DE CONTROLE ETANT EXTRAIT DU PLAN DE DEFINITION POUR TOUT LITIGE, ON FERA REFERENCE AU PLAN DE DEFINITION

PRONER COMATEL P/N	Tyco Electronics P/N
P7410074811	1544322-1
P7410074861	1544322-3
P7410374861	1544322-4
P7410474811	1544322-5
P741047481121	1544322-6

EPAISSEUR: 0.4mm

PLAN DE DEFINITION:
3237 D 001

CAPACITE:
0.5 à 1mm2

Référence/Désignation	Matière		Protection	Quantité
P74 103 74 861	BRONZE PHOSPHOREUX	CLIP EN BANDE	ETAME	
P74 103 74 811	BRONZE PHOSPHOREUX		/	
P74 104 74 811 21	XC18	CLIP EN BANDE	NICKELE	
P74 1B4 74 811 21	XC18		/	
P74 100 74 811 21	UZ 30	CLIP EN BANDE	/	
P74 108 74 961	UZ 15	CLIP EN VRAC	ETAME	
P74 108 74 911	UZ 15		/	
P74 108 74 861	UZ 15	CLIP EN BANDE	ETAME	
P74 108 74 811	UZ 15		/	
P74 100 74 961	UZ 30	CLIP EN VRAC	ETAME	
P74 100 74 911	UZ 30		/	
P74 100 74 861	UZ 30	CLIP EN BANDE	ETAME	
P74 100 74 811	UZ 30		/	
P74 104 74 911	XC18	CLIP EN VRAC	NICKELE	
P74 104 74 811	XC18	CLIP EN BANDE	NICKELE	

Sous-Ens.: //
Ensemble : //

POUR DIFFUSION

CLIP DE 6,3 A ENFICHAGE DOUX

PRONER COMATEL
DEPARTEMENT TECHNIQUE
38530 CHAPAREILLAN
Tel: 04 76 45 34 34 Fax: 04 76 45 28 21

Echelle: 5 | Masse: //
Tol. Lin.: ±0.1
Tol. Ang.: ±2° | Format A1

3237 C 001

Reproduction et diffusion interdites sans autorisation

Nature de la Modification	N° Avis modif.	Dessiné par	Date	Approuvé par	Ind.
Chgt valeur 1ère Fi et pression de contact	1187	JCDd	06/07/98	BOr	D2
Chgt valeur pression de contact pour clip laiton étamé + limitation de la gamme à 1mm2	1121/1144	JCDd	31.03.98	BOr	D1
Modif rayon fût conducteur 0.9 -> 0.7 + cotes chanfreins ailes pour toutes matières + prof stries 0.1 -> 0.04 + hauteur position ergot + forme patins supérieurs	1099/1117	JCDd	13.03.98	BOr	C1
Modif 1ère Fi≤25N -> ≤22N + Rayon fût conducteur 1.4±0.3 -> 0.9±0.3 + passage FiFe suivant norme CEI760	1043/1039/1022	DDd	10.06.97	BOr	B1
Ajout Réf P74 1B4 74811 21	995	LSn	03.04.97	BOr	A3
Remise en conformite suivant rapport EP2719	794	IBr	05.03.96	BOr	A2
ANNULE ET REMPLACE LES PLANS C3369 IND A5 ; 74811 ind B1 et 74811-27 ind A	736	IB	15.01.96	BOr	A1

Property of Tyco Electronics Corporation, Jul 24 2001
CUSTOMER DRWG: 1544322 REV: D2 PG 1 OF 1