Alle Rechte vorbehalten/ *All rights reserved*

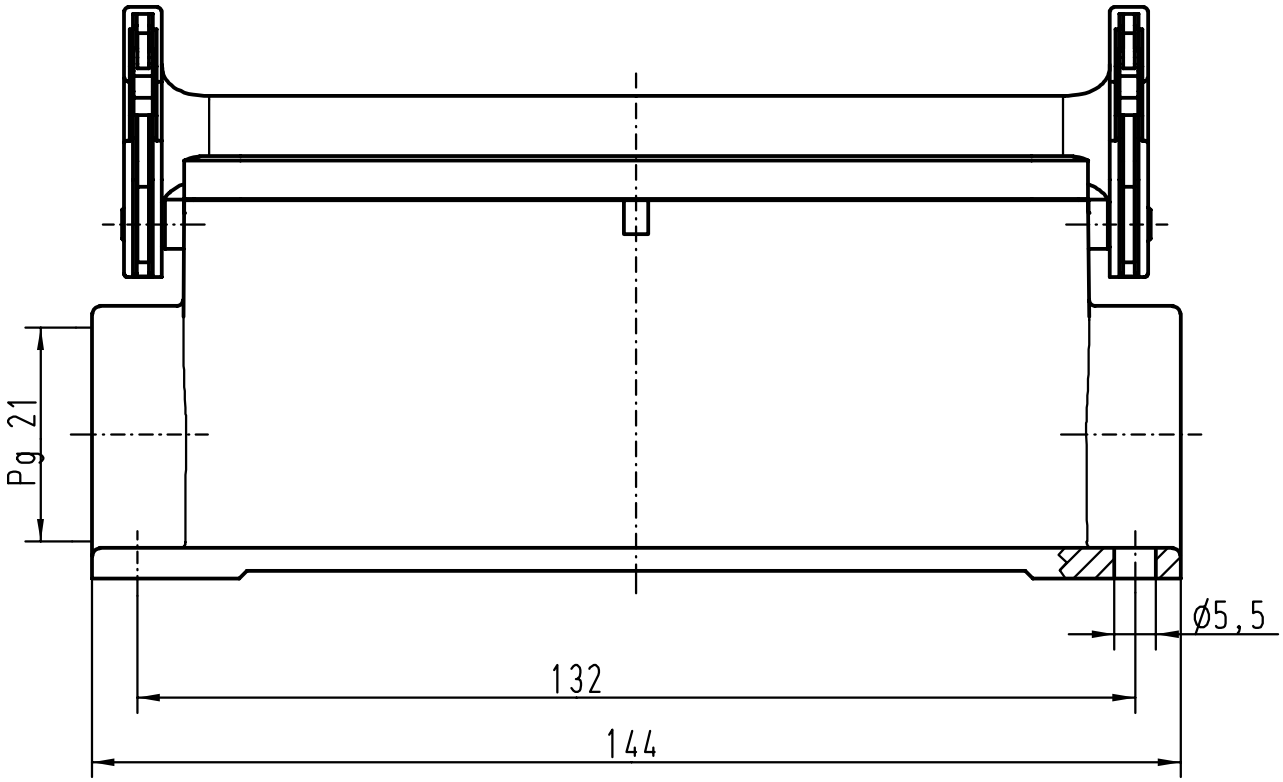

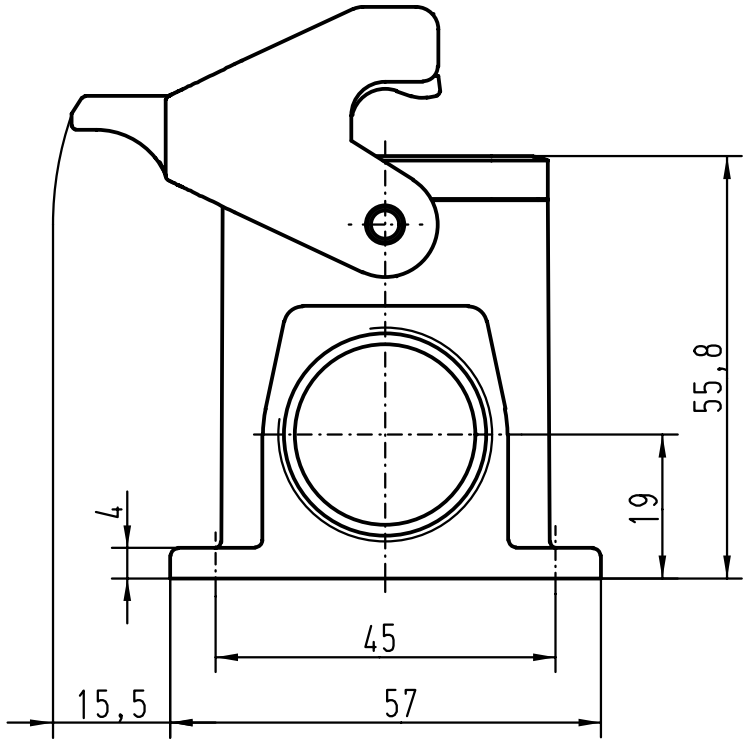

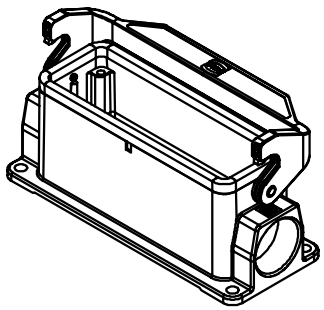

All Dimensions in mm
Original Size DIN A 4

Techn. Character.

Nicht tolerierte Masse/ *Free size tolerances*

	Dat.	Name	Massstab/*Scale*
Detail.	20.11.98	PAULS	1:1
Insp.		FER	
Stand.		NÖTZEL	

Han 24B-asg1-LB-21

Sockelgehäuse/
housings surface mounting

24825

Mod.	Dat.	Name

HARTING KGaA
D-32339 ESPELKAMP

TB 09 30 024 1250

Blatt/ *page*

Sub.