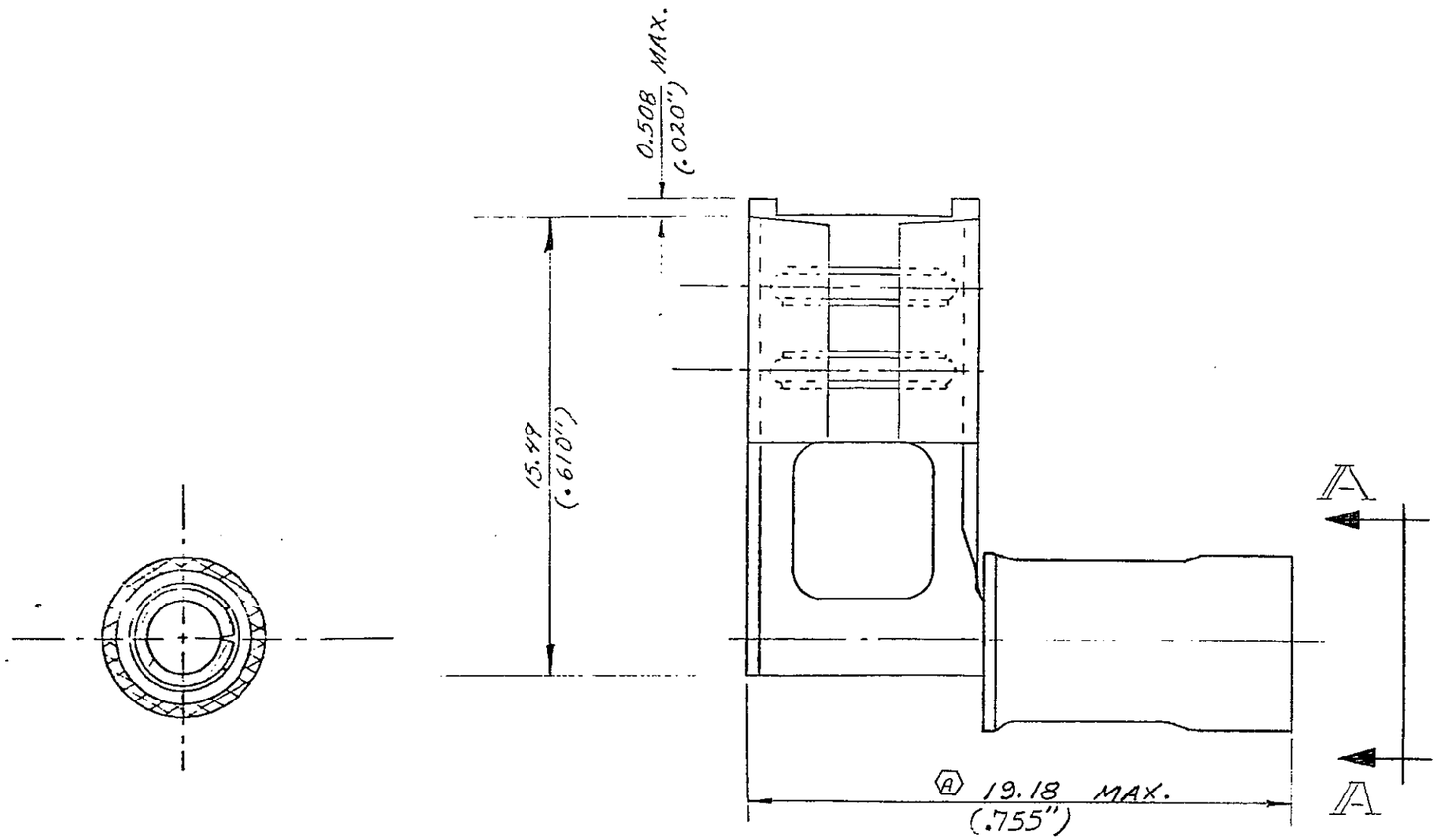

SECCION A-A'

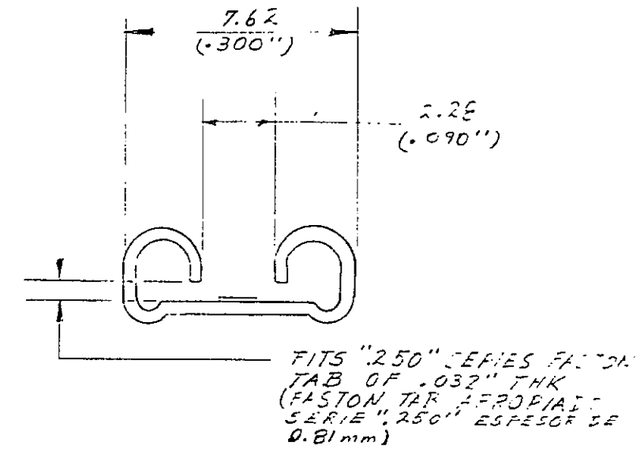

DIBUJO PARA CLIENTES

	156 666-1	BRASS	TIN PLATE		
DWG SIZE DIM DIB	NUMBER NUMERO	MATERIAL	FINISH TERMINADO		ITEM PIEZA NO.
REQUIRED PER ASSEMBLY CANTIDADES POR ENSAMBLE	FITS TAB .032 THK	HEAT TREAT TRATAMIENTO TERMICO	COATING OR PLATING REVESTIMIENTO		
	WIRE RANGE RANGO DE ALAMBRE 16-14 AWG. 1.2 - 2.0 mm²	UNLESS OTHERWISE SPECIFIED / A MENOS OTRAS ESPECIFICACIONES	REMOVE BURRS. BREAK SHARP EDGES 1/64 R. MAX. FRACTIONS: ±1/64 DECIMALS: .000 = ±.005 .0000 = ±.0005 [0.00 = ±0.13] ANGLES: ± 0°30' QUITE LAS REBABAS Y LOS FILOS DE LOS BORDES FRACCIONES: ±1/64 DECIMALES: .000 = ± .005 .0000 = ± .0005 [0.00 = ± 0.13] ANGULOS: ± 0°30'		
	AREA	TYPE-TIPO			
	DR DIB O. ECHEVESTE 26-XII-91	INSULATION DIA .160 MAX.	AMP	AMP de México, S. A.	
	CHK REV F. Fernández 27-XII-91		LOC B	NO. 156666	
	APP APR	SCALE ESCALA 5:1	NAME NOMBRE .250 SERIE (L.P.) FLAG FASTON PIDG ASS'Y		
	REL CED				

LTR	REVISION	ECA AI	DR CHK	DATE FECHA	LTR	REVISION	ECA AI	DR CHK	DATE FECHA
A	SEE ECN LH00-0104-94		SHA	19/6/94					

NUMBER NUMERO

DESCRIPTION DESCRIPCION

6 5 4 3 2 1