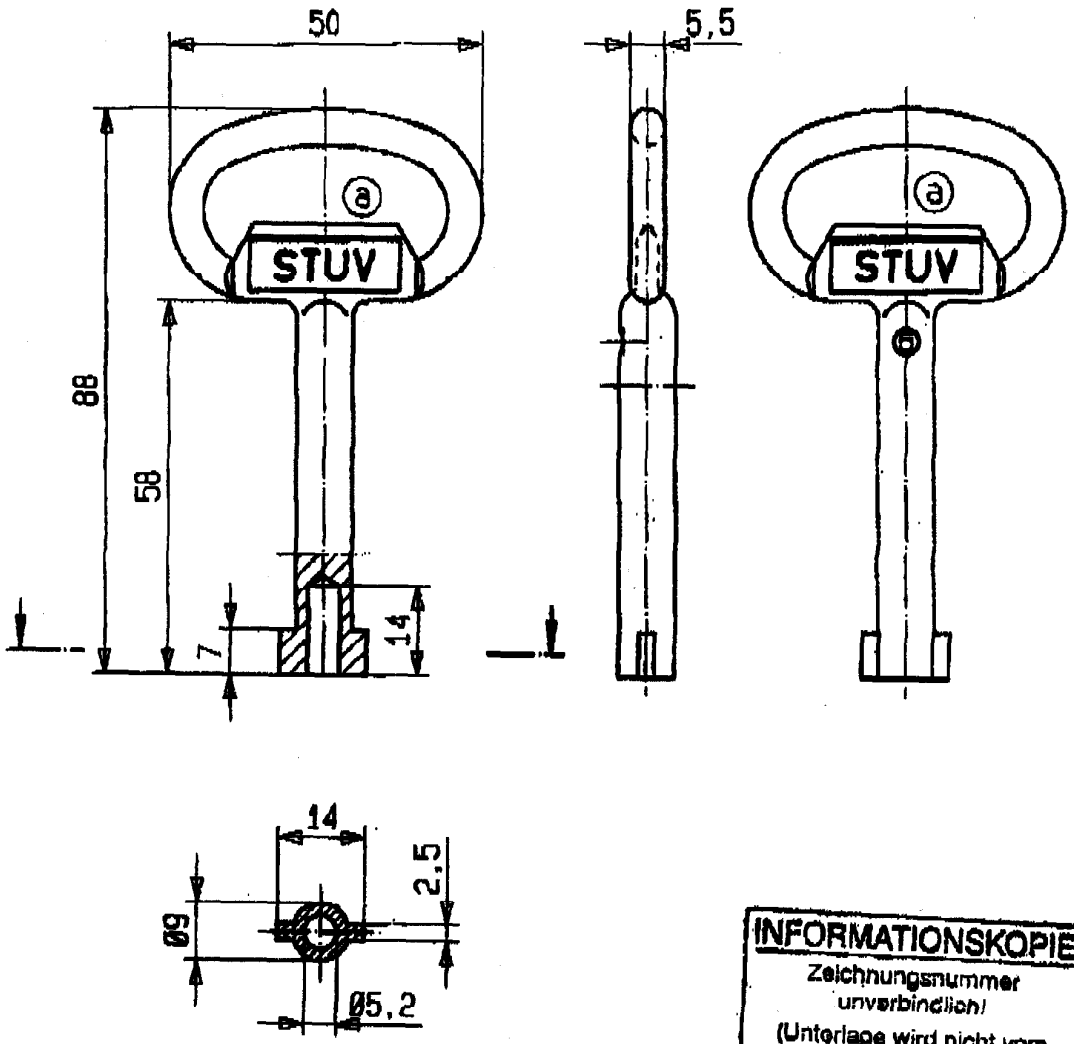


**INFORMATIONSKOPIE**
Zeichnungsnummer unverbindlich!
(Unterlage wird nicht vom Änderungsdienst erfaßt)

11 8. DEZ. 2003

| K. St. | Verteiler |
|---|---|
| 11 | |
| 12 | |
| 21 | |
| 23 | |
| 24 | |
| 25 | |
| 27 | |
| 32 | |
| 36 | |
| 38 | |
| 41 | |
| 51 | |
| 53 | |
| 56 | |
| 57 | 1 |
| 58 | |
| 59 | |
| 61 | 1 |
| 63 | 1 |
| 71 | 1 |
| 78 | |
| 79 | |

Für diese Unterlage behalten wir uns alle Rechte nach DIN 34 vor.
Steinbach & Vollmann GmbH&Co.

Zn/Zn 8 cB (0001)

Zul.Abw.: DIN 7168 mittel

Oberflächen DIN 1930 1301

....kg

Werkstoff,Halbzeug: GD - Zn Al4 Cu1 DIN 1743

| | Datum | Name |
|---|---|---|
| Bearb. | 24.10.97 | Hu. |
| Gepr. | | |
| Norm | | |

Benennung: Schlüssel GD Zn 5mm

Maßstab: 1:1

Steinbach & Vollmann GmbH & Co 42579 Heiligenhaus

Zeichnungsnummer: 0.95.0662.0

Blatt 01 / 01 Bl.

| Zust. | Änderung | Datum | Name |
|---|---|---|---|
| 2 X a | STUV hinzu. | | |
| | Emblem v. neutral | 24.01.01 | Hu. |

Urspr.: Ers.f.: Ers.d: