Alle Rechte vorbehalten/ *All rights reserved*

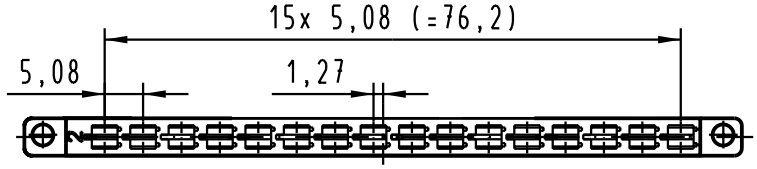

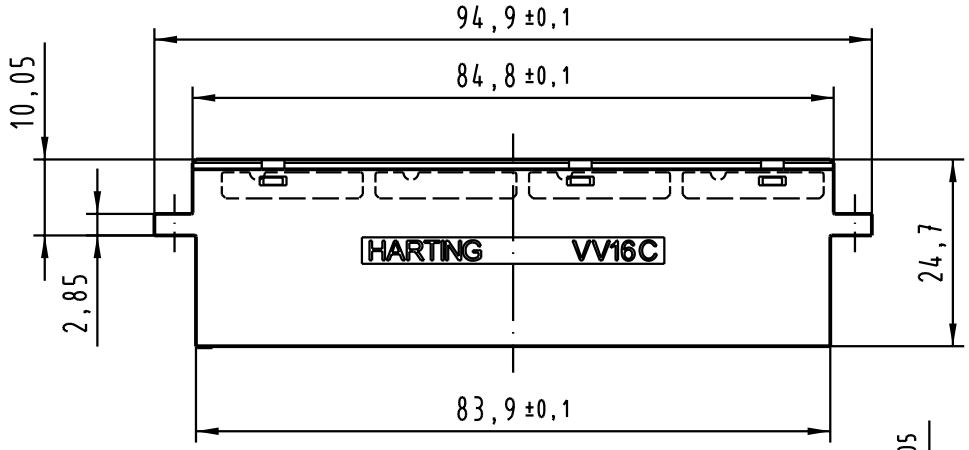

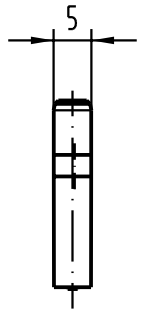

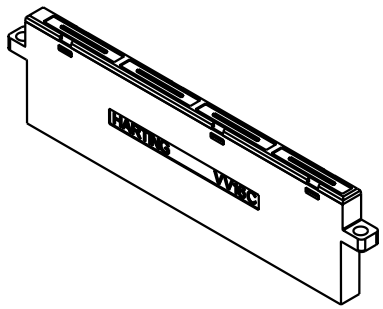

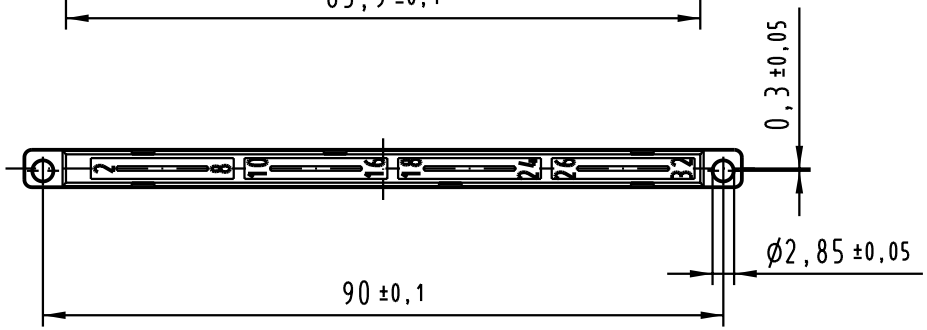

All Dimensions in mm
Original Size DIN A 4

Techn. Character.

Nicht tolerierte Maße/ *Free size tolerances*

	Dat.	Name	Maßstab/*Scale*
Detail.	25.02.04	Hage.	1:1
Insp.	25.02.04	Sch.	
Stand.			

Vervielfacher VV 16/4 C
universal adaptors VV 16/4 C

HARTING Electronics GmbH & Co. KG
D-32339 ESPELKAMP

TB 09 06 016 3301

Blatt/ *page*

Sub.

Mod.	Dat.	Name
31824		