Ausführung EM/ET 241 F

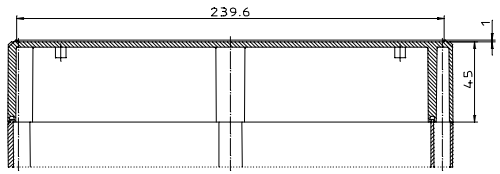

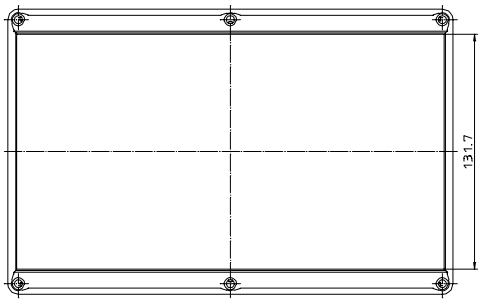

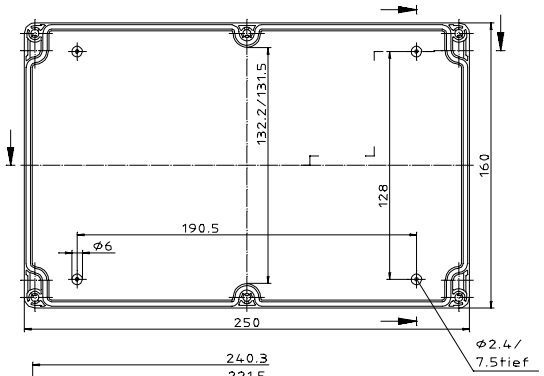

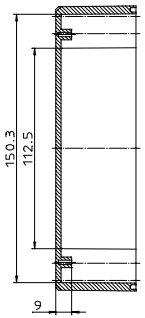

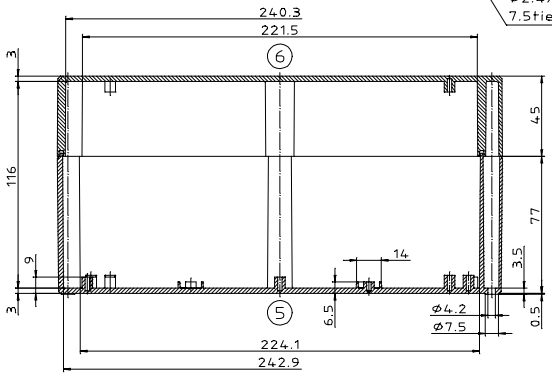

Ausführung EM/ET 241 -LP

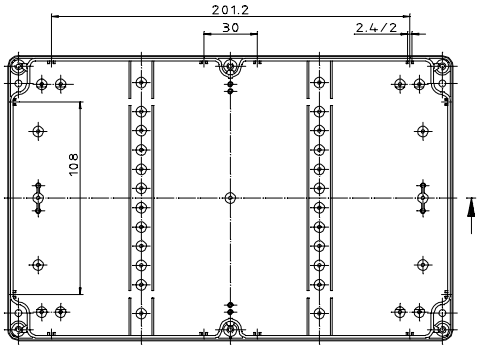

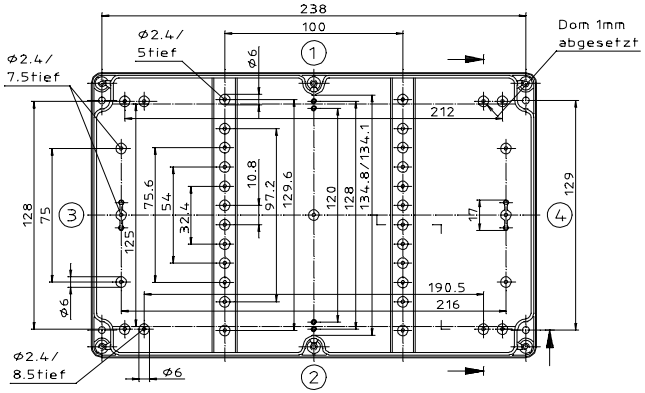

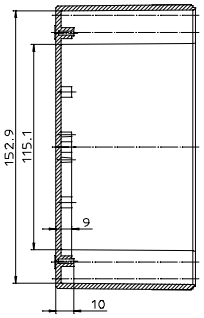

Maßstab:	1:1
Zchn.Nr:	10K 5145.105.01
Artikel:	EM/ET 241(-LP) EM/ET 241 F(-LP) Katalogzeichnung
Ae.Nr:	
Datum:	
	BOPLA A Phoenix Mecano Company
	DISK: 2 501 004 Datum: 15.03.93 GK

"Schutzvermerk nach DIN 34 beachten"