RIGHT ANGLE MALE MMS - 200 MM 2/50 S-BR CABLE

R285.001.021

SERIES CORD-SPECIF

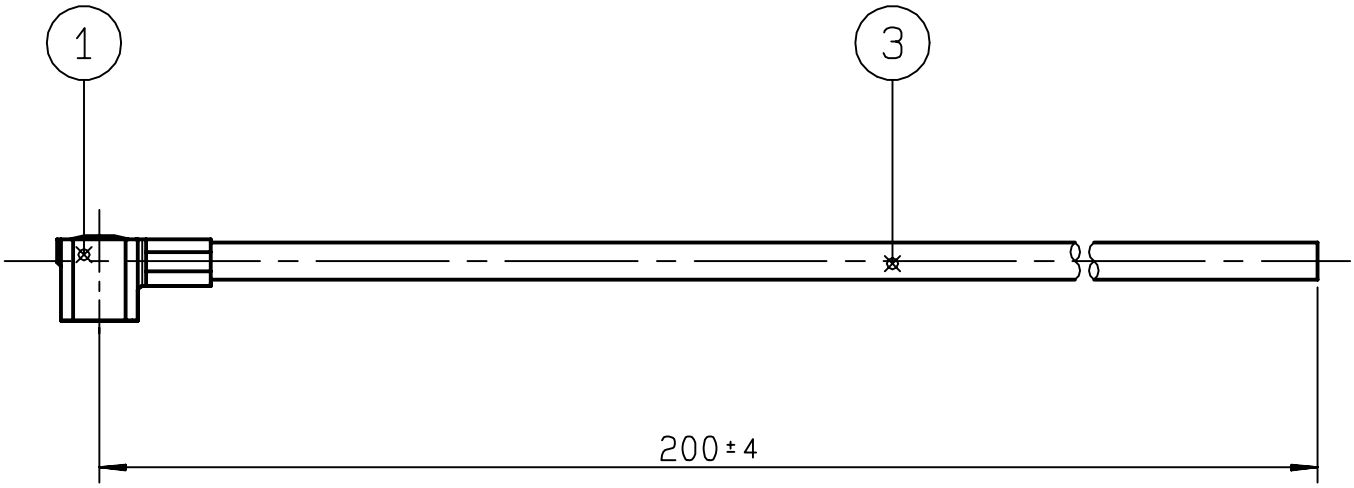

1 Connector A : **R209.353.000**

2 Connector B :

3 Cable : **C291.145.007**

Type : **CAB HF 2/50 RG 178 BROWN**

NOMINAL IMPEDANCE	50	Ω
FREQUENCY RANGE	0-6	GHz
TEMPERATURE RATING	-40/+90	°C
V.S.W.R	NA + 0	x F(GHz)Maxi
RF INSERTION LOSS	NA	√F(GHz) dB Maxi
VOLTAGE RATING	50	Veff Maxi
DIELECTRIC WITHSTANDING VOLTAGE	250	Veff Mini
INSULATION RESISTANCE	500	MΩMini

WEIGTH	1.9	gr
CABLE RETENTION	20	N Mini

OTHERS CHARACTERISTICS

SPECIFICATION

ISSUE	CREATION DATE	FILE PART-NUMBER
0050A01	07/07/1999	97-1200-011

RADIALL®

Connect to the future

FANJAT

Ces renseignements sont donnes a titre indicatif.Dans le but constant d'ameliorer nos produits nous nous reservons le droit d'apporter toutes modifications jugees utiles.