Alle Rechte vorbehalten/ *All rights reserved*

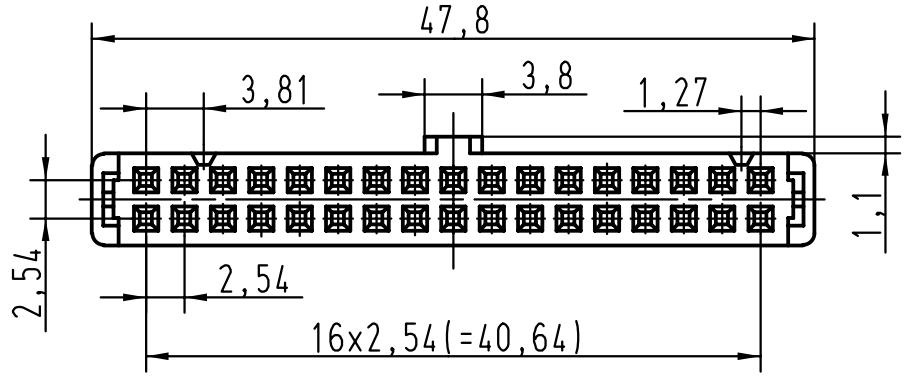

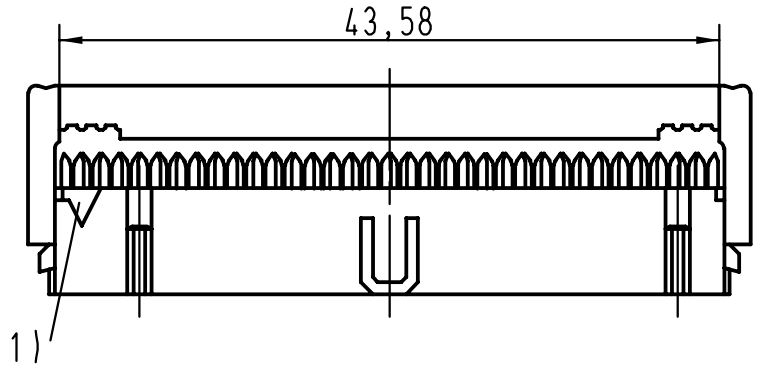

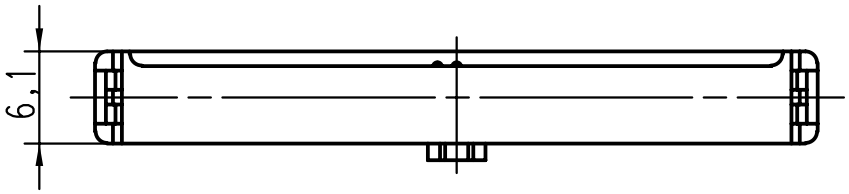

vorverrastet
pre assembled
preassemble

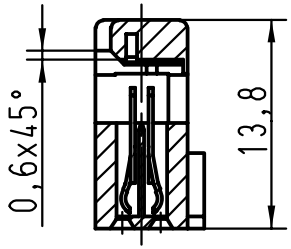

verrastet
fitted
assemble

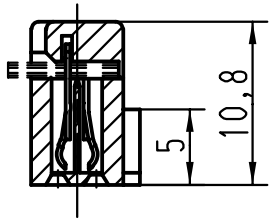

1) Markierung erster Kontakt, Ader 1 des Flachkabels
1) Contact no.1, 1st wire of flat cable
1) Contact no.1, repère 1 du câble

09185345804	0,76 µm Au	
09185346804	2	
09185347804	3	
Bestell-Nr. *Part-No.* Reference	Anforderungsstufe *performence level* Niveau de qualite	

All Dimensions in mm
Original Size DIN A 4

Mod.	Dat.	Name
26570	01-FEB-00	JB

Techn. Character.

	Dat.	Name
Detail.	01-FEB-00	Th
Insp.	01-FEB-00	JMV
Stand.		

Massstab/*Scale* 2:1

HARTING EURL
F-95972 Paris

Nicht tolerierte Masse/ *Free size tolerances*

SEK 18 Female connector
34 poles
with central polarisation
cover with cable stop

TB 0918534X804

Sub.

Blatt/ *page* 1/1