Alle Rechte vorbehalten/ *All rights reserved*

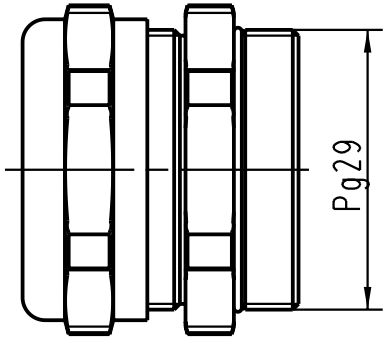

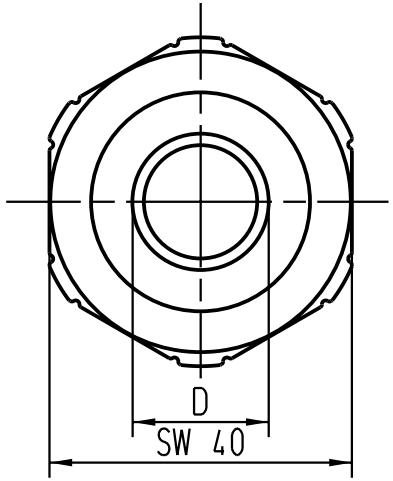

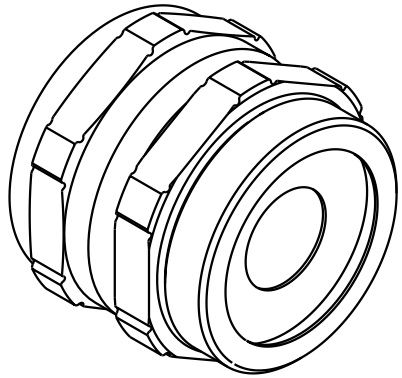

Bestell Nr/ *Part No*	Farbe/ *colour*	D min.	D max.
09 00 000 5097	hellgelb / *light yellow*	24	28
09 00 000 5096	orange / *orange*	20	25
09 00 000 5095	braun / *brown*	17	21
09 00 000 5094	blau / *blue*	14	18

All Dimensions in mm
Original Size DIN A 4

Mod.	Dat.	Name
410278	01.12.02	DY
25435		

Techn. Character.

	Dat.	Name
Detail.	17.12.98	KR
Insp.		SDT
Stand.		

Massstab/ *Scale* 2:1

Nicht tolerierte Masse/ *Free size tolerances*

UNI Dichtverschraubung / *universal cable protection*

HARTING Electric GmbH & Co. KG
D-32339 Espelkamp

TB 09 00 000 509.

Sub. TB 09 00 000 509. v. 03.02.93

Blatt/ *page* 2/3