NUMBER C-178487

METRIC

三角法 3rd ANGLE PROJECTION

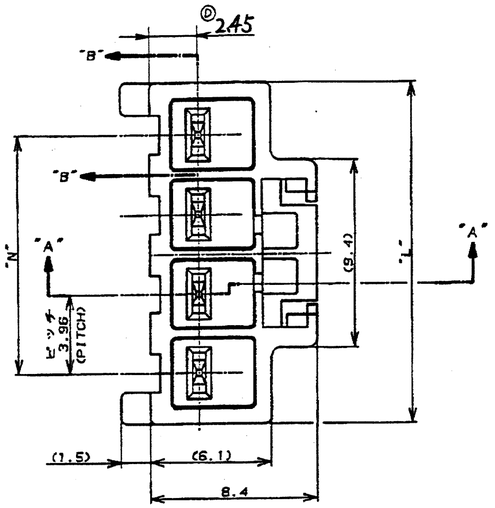

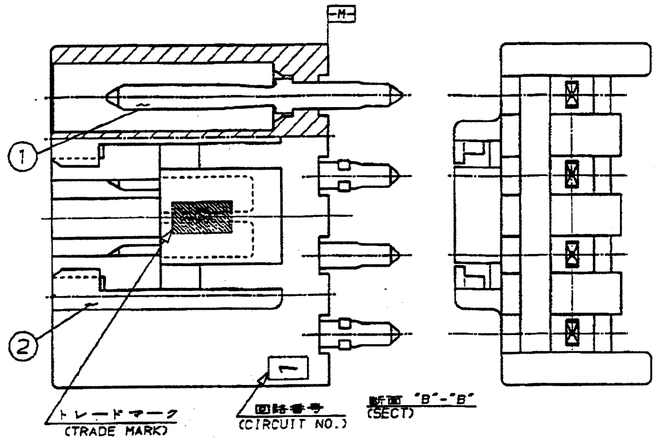

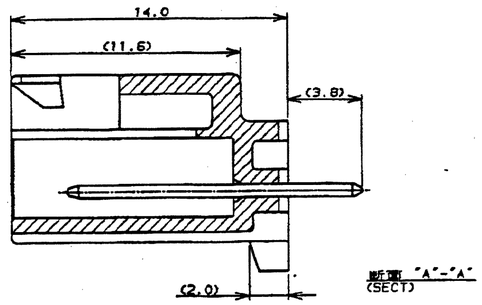

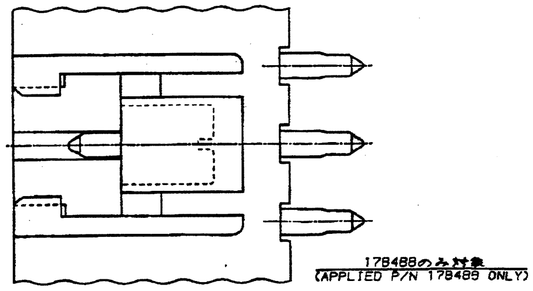

注：

1. 適用製品規格：108-5302
2. キンク形状は、FIG.2参照
3. 取付基板寸法

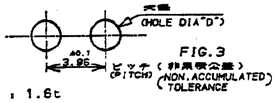

FIG.3

4. 適用基板厚：1.6t
5. 5極ハウジングの回路 NO.2 と 4 のコンタクト2本抜き仕様
6. 嵌合相手側製品型番
   表 2 参照
   セ コンタクト：175152-□□(AWG#20-#16)
   175151-□□(AWG#26-#22)
7. 5極ハウジングの回路NO.2のコンタクト1本抜き仕様

8. OBSOLETE PARTS: OBSOLETE CIS STREAMLINING PER D.RENAUD/D.SINISI

NOTES ;

1. PRODUCT SPEC : 108-5302
2. KINKING FORM : SEE FIG.2
3. P.C.B.LAYOUT : SEE FIG.3
4. APPLICABLE P.C.B. THK : 1.6
5. CIRCUIT NO.2 AND 4 ARE VACANT OF 5 POS HOUSING
6. MATING CONN. P/N
   SEE TABLE 2
   REC.CONTACT : 175152-□□(AWG#20-#16)
   175151-□□(AWG#26-#22)
7. CIRCUIT NO.2 IS VACANT OF 5 Pos HOUSING

表1
TABLE1

NO.	名称 (NAME)	材料 (MATERIAL)
①	タブ (TAB)	黄銅 錫めっき (BRASS TIN PLATED)
②	ヘッダーハウジング (HEADER HOUSING)	6/6ナイロンガラス強化(94V-O) (6/6 NYLON GLASS FILLED)

表 2 (TABLE 2)

ヘッダーアッセンブリP/N (HDR ASS'Y P/N)	極数 (POS.)	嵌合相手 P/N (MATING CONN. P/N)
178487	4	178481
178488	5	178482
178489	6	178483

8. OBSOLETE PARTS: OBSOLETE CIS STREAMLINING PER D.RENAUD/D.SINISI

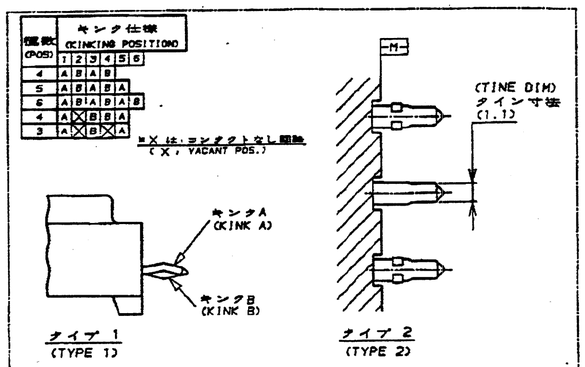

FIG.2 キンク仕様 (KINKING FORM)

"N"	"L"	取付基板寸法"D" (P.C.B HOLE DIA "D")	キンク仕様 (KINKING FORM)	コンタクトのタイン寸法 (TINE DIMENSION OF CONTACT)	ハウジング色調 (HOUSING COLOR)	コネクタ ピッチ及び極数 (CONN.PITCH&POS)	P/N
寸法 (DIMENSION)							
19.80	24.90	パンチ加工穴 1.50±0.05 / ドリル加工穴 1.65±0.05 (PUNCHED HOLE 1.50±0.05 DRILLED HOLE 1.65±0.05)	タイプ 2 (TYPE 2)	0.64 X 1.10 板厚 (THK) 幅 (WIDTH)	黒 (BLACK)	3.96mmピッチ 6極 (3.96mm PITCH 6 POS)	8 1-178489-9
					青 (BLUE)		8 1- -6
					黄 (YELLOW)		8 1- -4
					赤 (RED)		8 1- -2
					自然色 (NATURAL)		1- -1
		パンチ加工穴 0.95±0.05 / ドリル加工穴 1.10±0.05 (PUNCHED HOLE 0.95±0.05 DRILLED HOLE 1.10±0.05)	タイプ 1 (TYPE 1)	0.64 X 0.64 板厚 (THK) 幅 (WIDTH)	黒 (BLACK)		8 -9
					青 (BLUE)		8 -6
					黄 (YELLOW)		8 -4
					赤 (RED)		8 -2
					自然色 (NATURAL)		178489-1
15.84	20.94	パンチ加工穴 0.95±0.05 / ドリル加工穴 1.10±0.05 (PUNCHED HOLE 0.95±0.05 DRILLED HOLE 1.10±0.05)	タイプ 1 (TYPE 1)	0.64 X 0.64 板厚 (THK) 幅 (WIDTH)	自然色 (NATURAL)	7 3.96mmピッチ & 7.92mmピッチ 4極 (3.96mm PITCH & 7.92mm PITCH 4 POS)	4-178488-1
15.84	20.94	パンチ加工穴 1.50±0.05 / ドリル加工穴 1.65±0.05 (PUNCHED HOLE 1.50±0.05 DRILLED HOLE 1.65±0.05)	タイプ 2 (TYPE 2)	0.64 X 1.10 板厚 (THK) 幅 (WIDTH)	黒 (BLACK)	5 7.92mmピッチ 3極 (7.92mm PITCH 3 POS)	3-178488-9
					青 (BLUE)		3- -6
					黄 (YELLOW)		3- -4
					赤 (RED)		3- -2
					自然色 (NATURAL)		3- -1
		パンチ加工穴 0.95±0.05 / ドリル加工穴 1.10±0.05 (PUNCHED HOLE 0.95±0.05 DRILLED HOLE 1.10±0.05)	タイプ 1 (TYPE 1)	0.64 X 0.64 板厚 (THK) 幅 (WIDTH)	黒 (BLACK)		2- -9
					青 (BLUE)		2- -6
					黄 (YELLOW)		2- -4
					赤 (RED)		2- -2
					自然色 (NATURAL)		2-178488-1
15.84	20.94	パンチ加工穴 1.50±0.05 / ドリル加工穴 1.65±0.05 (PUNCHED HOLE 1.50±0.05 DRILLED HOLE 1.65±0.05)	タイプ 2 (TYPE 2)	0.64 X 1.10 板厚 (THK) 幅 (WIDTH)	黒 (BLACK)	3.96mmピッチ 5極 (3.96mm PITCH 5 POS)	1-178488-9
					青 (BLUE)		1- -6
					黄 (YELLOW)		1- -4
					赤 (RED)		1- -2
					自然色 (NATURAL)		1- -1
		パンチ加工穴 0.95±0.05 / ドリル加工穴 1.10±0.05 (PUNCHED HOLE 0.95±0.05 DRILLED HOLE 1.10±0.05)	タイプ 1 (TYPE 1)	0.64 X 0.64 板厚 (THK) 幅 (WIDTH)	黒 (BLACK)		-9
					青 (BLUE)		-6
					黄 (YELLOW)		-4
					赤 (RED)		-2
					自然色 (NATURAL)		178488-1
11.88	16.98	パンチ加工穴 1.50±0.05 / ドリル加工穴 1.65±0.05 (PUNCHED HOLE 1.50±0.05 DRILLED HOLE 1.65±0.05)	タイプ 2 (TYPE 2)	0.64 X 1.10 板厚 (THK) 幅 (WIDTH)	黒 (BLACK)	3.96mmピッチ 4極 (3.96mm PITCH 4 POS)	1-178487-9
					青 (BLUE)		1- -6
					黄 (YELLOW)		1- -4
					赤 (RED)		1- -2
					自然色 (NATURAL)		1- -1
		パンチ加工穴 0.95±0.05 / ドリル加工穴 1.10±0.05 (PUNCHED HOLE 0.95±0.05 DRILLED HOLE 1.10±0.05)	タイプ 1 (TYPE 1)	0.64 X 0.64 板厚 (THK) 幅 (WIDTH)	黒 (BLACK)		-9
					青 (BLUE)		-6
					黄 (YELLOW)		-4
					赤 (RED)		-2
					自然色 (NATURAL)		178487-1

LTR	変更 (REVISION RECORD)	DR	CHK	DATE
E1	REVISED PER -ECO-10-000444	KK	AEG	JAN10
E	変更 FJDO-0078-03	N.Y	M.S	3APR 03
D	追 加 FJ00-0322-02	K.K	[illegible]	12 FEB 99
C	変 更 FJ00-0385+94	N.Y	[illegible]	4/15 94
B	変 更 FJ00-0147+94	N.Y	Y.K	2/14 94
A	型番追加 J-1476	M.N	M.S	7/30 92
0	作 成 J-0153	Y.N	M.S	3/8 91

適合電線範囲表 (WIRE RANGE): —/—
被覆外径 (INSULATION DIA.): —/—
材料 (MATERIAL): 表1参照 (SEE TABLE)
仕上 (FINISH): 表1参照 (SEE TABLE)
DR. Y.NARISAWA 3/8/'91
DE. M.SHINDO 3/13/'91
CHK. Y.FUJITA 7/31'91
APP. N.ONOUE 8/1'91

名称 (NAME) AMP ユニバーサル パワーコネクタ 3.96mm ピッチ タブヘッダーアッセンブリ (Vタイプ) 4-6 極
AMP UP CONN. 3.96mm PITCH 4-6POS TAB HEADER ASS'Y (V TYPE)

一般公差 (GENERAL TOLERANCE)
10以下 : ±0.2
10を超え 30以下 : ±0.25
30を超え 100以下 : ±0.3
角 : ±3°

SIZE A2 | LOC J | 番号 (No.) C-178487
尺度 (SCALE) —/— | REV. E1 | SHEET 1 OF 1

tyco Electronics
Tyco Electronics AMP K.K.
Kawasaki, Japan

(CUSTOMER DRAWING) 参 考 図 面

PRINT DIST

本図は寸法 DIMENSIONS IN MM. DO NOT SCALE PRINT

AMP-1 REV.10/'83