NUMBER 179958

三角法3rd ANGLE PROJECTION

METRIC

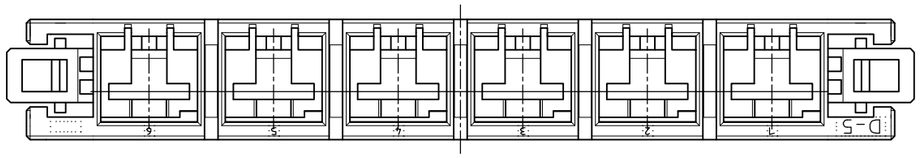

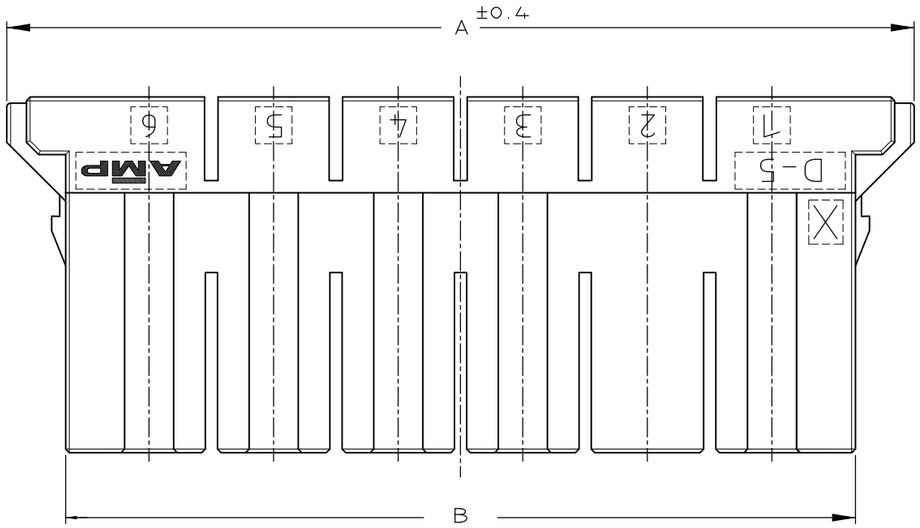

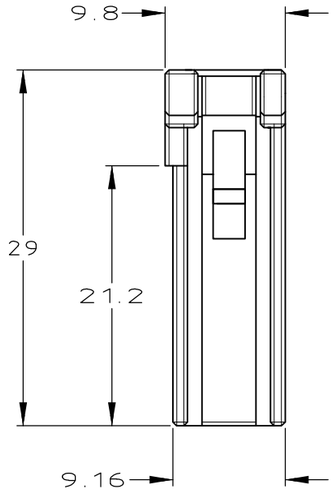

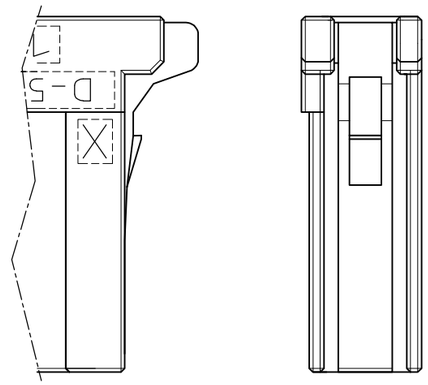

2P,3P ONLY

AS SHOWN
1-179958-6
(KEYING CODE:X)

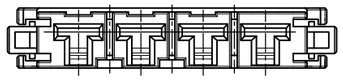

1-179958-4
(KEYING CODE:X)

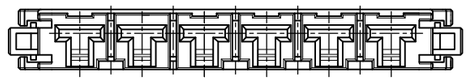

2-179958-6
(KEYING CODE:Y)

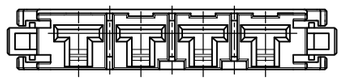

2-179958-4
(KEYING CODE:Y)

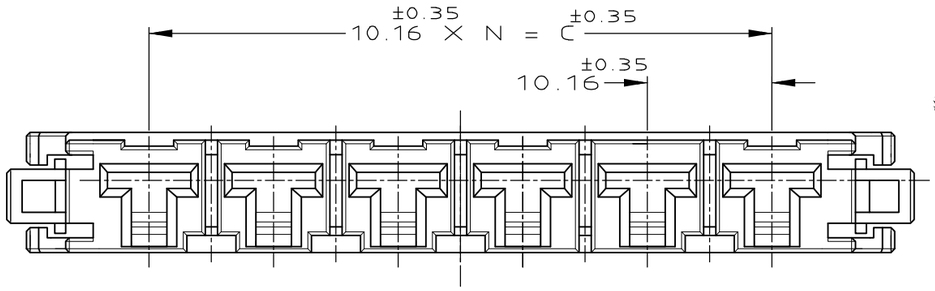

1-179958-6
(KEYING CODE:X)

注 記

1. 材料 ハウジング ガラス入り熱可塑性 ポリエステル樹脂94V-0),色 黒
2. ~~ハウジング全面にテフロン塗装のこと~~
3. 製品規格 ：108-5453

NOTES

1. MATERIAL:HOUSING:GLASS FILED THERMO PLASTIC ,POLYESTER(94V-0),COLOR:BLACK
2. ~~TO COAT ALL SURFACE OF HOUSING WITH TEFLON~~
3. PRODUCT SPEC :108-5453

							2-179958-6
		50.8	64.4	74	5	6	1-179958-6
OBSOLETE	2						~~5-179958-4~~
							2-179958-4
		30.48	44.08	53.68	3	4	1-179958-4
OBSOLETE	2						~~5-179958-3~~
							2-179958-3
		20.32	33.92	45.92	2	3	1-179958-3
							2-179958-2
		10.16	23.76	35.76	1	2	1-179958-2
	FINISH	C	B	A	N	POS	P/N

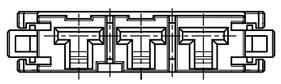

1-179958-3
(KEYING CODE:X)

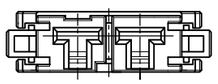

1-179958-2
(KEYING CODE:X)

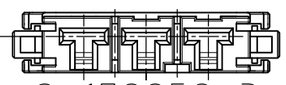

2-179958-3
(KEYING CODE:Y)

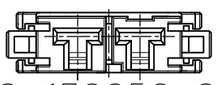

2-179958-2
(KEYING CODE:Y)

PRINT DIST

単位 尾 DIMENSIONS IN MM. DO NOT SCALE PRINT

LTR	変更 (REVISION RECORD)	DR	CHK	DATE
E2	REVISED PER ECO-11-005030	RK	HMR	21MAR11

TE Connectivity

抱合電線断面積(WIRE RANGE) ZWR ~~mm²~~ (AWG -)	被覆外径(INSULATION DIA.) ZIR ~~mmφ~~
材料(MATERIAL) 1	仕上(FINISH) ZFN
DR. 22/MAR/'95 Y.Ishikawa	DE. 22/MAR/'95 Y.Ishikawa
CHK. 23/MAR/'95 S.MANABE	APP. 23/MAR/'95 S.MANABE

名称(NAME) 1列 リセ ハウジング
SINGLE ROW REC HSG
<DYNAMIC D-5200S>

一般公差 (GENERAL TOLERANCE)
10以下 ： ±0.2
10を超え 30以下 ： ±0.25
30を超え100以下 ： ±0.3
角 度 ： ±3°

A3 | LOC J | 番号(No.) C-179958
尺度(SCALE) 2-1 | REV. E2 | SHEET 1 OF 1

(CUSTOMER DRAWING) 顧 客 用 図 面