Alle Rechte vorbehalten/ *All rights reserved*

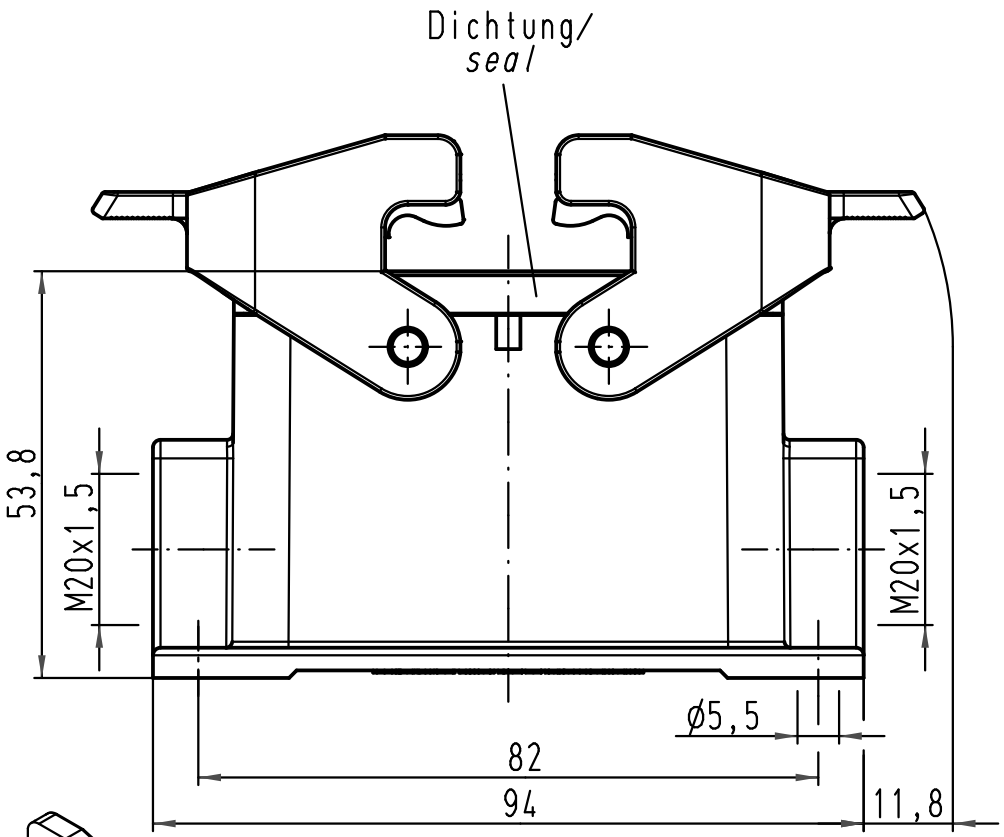

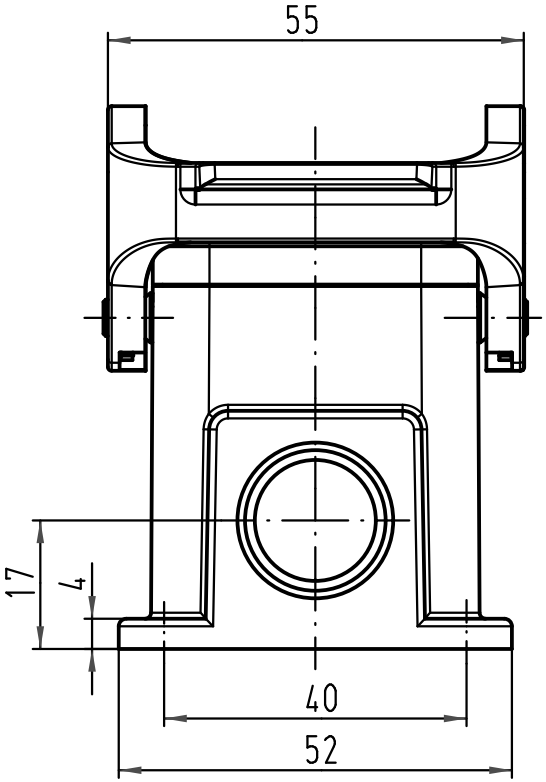

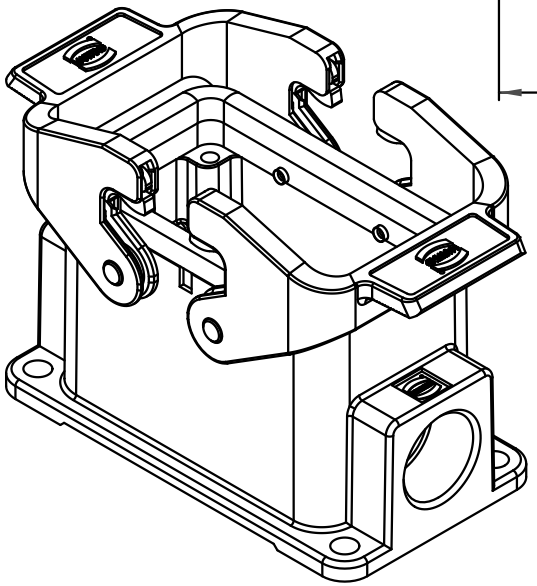

All Dimensions in mm
Original Size DIN A 4

Techn. Character.

Nicht tolerierte Maße/ *Free size tolerances*

	Dat.	Name	Maßstab/ *Scale*
Detail.	20.04.09	ML	1:1
Insp.		Sch	
Stand.			

Mod.	Dat.	Name
B	30.04.09	Ho
A		

HARTING Electric GmbH & Co. KG
D-32339 Espelkamp

Han 10B-asg2-QB-M20

Sockelgehäuse/
housing surface mounting

TB 19 30 010 1270

Blatt/ *page*

Sub. TB 19 30 010 1270 v. 16.11.00