一般公差	
10以下	± 0.2
10を越え30以下	± 0.25
30を越え100以下	± 0.3
角度	± 3°

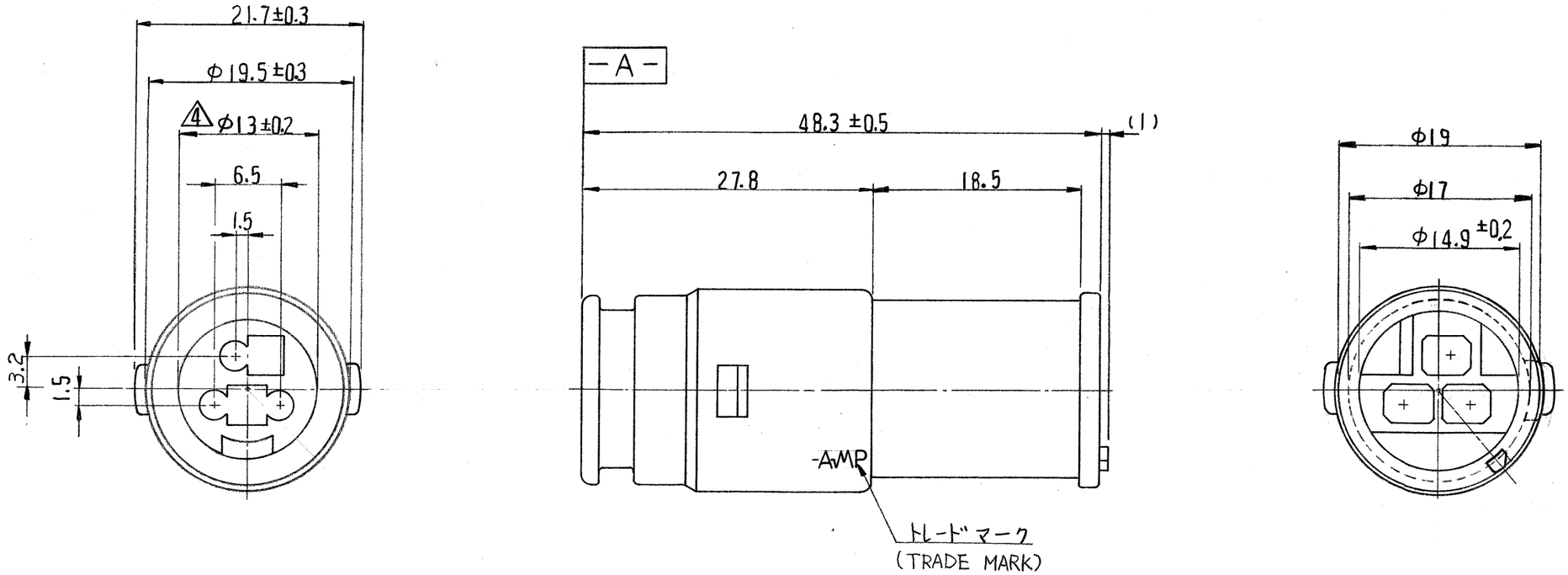

注;
1. 嵌合相手ハウジング型番 172201
2. 使用端子型番 170279
3. 型番 172201 と嵌合時に干渉なく所定の機能を満足する事.
④ -A- 面から 22mm の所で測定.
5 適用製品規格番号 108-5136.

NOTE;
1. THE MATING COUNTERPART PART NUMBER : 172201
2. APPLIED CONTACT : P/N 170279
3. TO BE MATE WITH PLUG HOUSING (P/N 172201) SMOOTHLY
④ TO BE MEASURED AT 22mm FROM -A-
5. APPLICABLE PRODUCT SPEC. NUMBER : 108-5136

番号 (P/N)	色 (COLOR)
172202-7	黄 (YELLOW)
172202-6	灰 (GRAY)
172202-4	緑 (GREEN)
-2	黒 (BLACK)
172202-1	自然色 (NATURAL)

LTR.	変更 (REVISION RECORD)	DR.	CHK.	DATE
B	灰色追加 J-10513	D.M	Ym	7/15/88
A1	黄色追加 (P-DWG 1827-REV.A1) 8527	K.O	Z.T	8/27/82
A	変更 (P-DWG 1827-REV.A) 8528			1/9/81
0	作成 J80-5534	K.y	M.J	12/21/79

番号 (NUMBER) C-172202

組立部品 (REQUIRED PER ASSEMBLY)

記事 (DESCRIPTION)

~~番号 (NUMBER)~~ ~~名称 (NAME)~~ 番号 (P/N) ~~摘要 (REMARKS)~~ 色 (COLOR) ~~ITEM NO.~~

©1979年 日本エー・エム・ピー株式会社
AMP社の諸製品は特許又は特許出願中

© 1979 BY AMP (Japan), Ltd.
ALL RIGHTS RESERVED. AMP PRODUCTS COVERED BY PATENTS AND/OR PATENTS PENDING

参考図面
(CUSTOMER COPY)
(REFERENCE ONLY)

材料 (MATERIAL): 耐熱 66 ナイロン (HEAT RESISTING 66 NYLON)
~~仕上 (FINISH)~~: 色 : 表参照 (COLOR: SEE TABLE)

電線範囲 (WIRE RANGE): mm² (AWG)
被覆外径 (INSULATION DIA.): mm (IN)

A-MP TRADEMARK
日本エー・エム・ピー株式会社 TOKYO, JAPAN
分類 (CLASS)
型式 (TYPE)

DR. K. Yuasa 12/19/79
CHK. A. Tomita 12/24/79
DE. M. Iseugha 12/21/79
APP. Y. Sato 12/24/79

~~一般公差 (TOLERANCE EXCEPT AS NOTED) ±0.4 ±1°0~~
尺度 (SCALE) 2 — 1

LOC	SIZE	番号 (NO)	REV.
J	B	C-172202	B

名称 (NAME) 3極エコノシール シリーズ "J" コネクタ キャップ ハウジング
3Pos ECONOSEAL SERIES "J" CONNECTOR CAP / HOUSING

単位：粍 DIMENSIONS IN MM. DO NOT SCALE PRINT

PART 4 C

AMP J 030-2

8 7 6 5 4 3 2 1