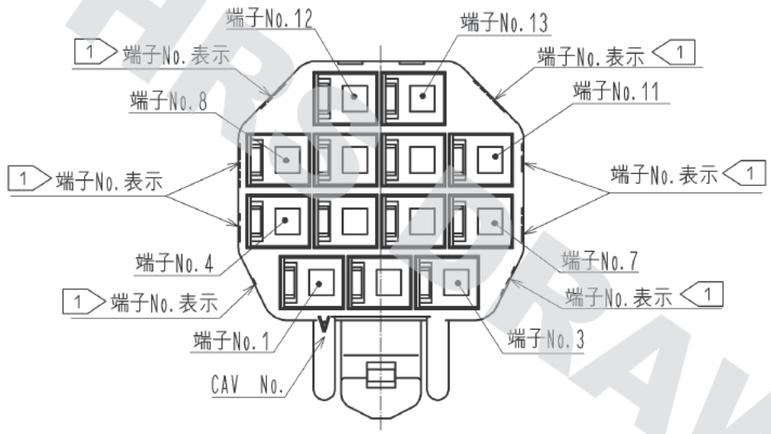

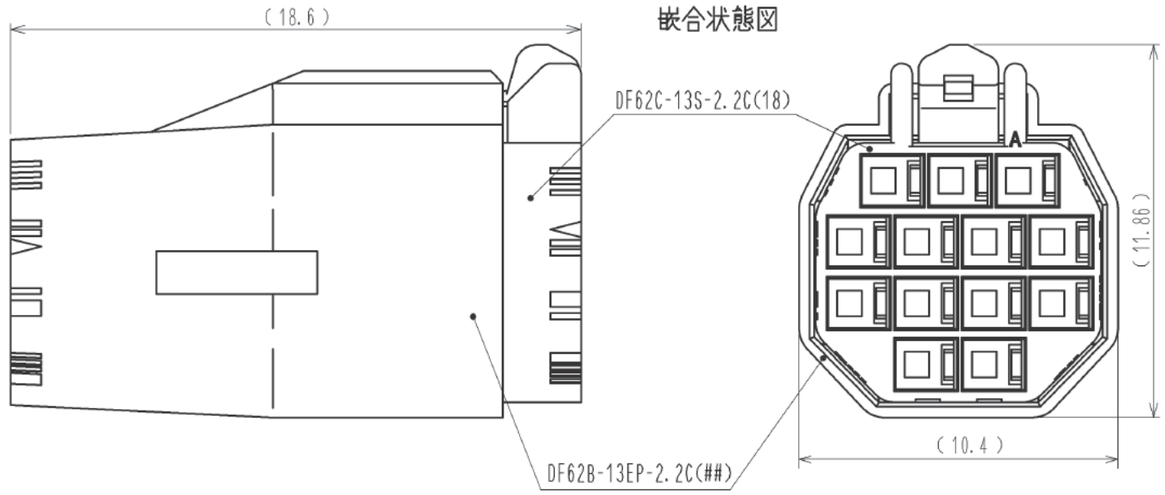

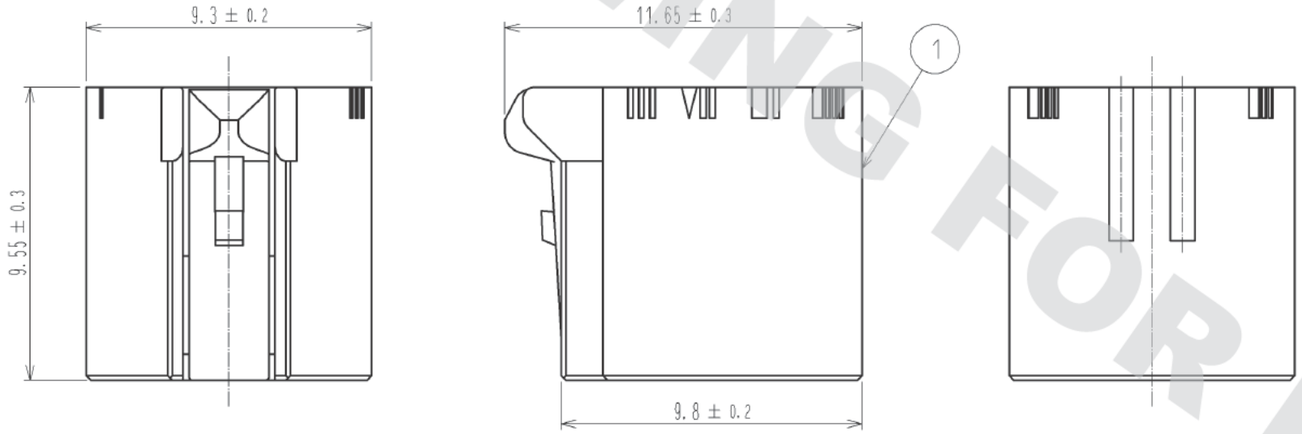

1 図-1 端子No.表示(10:1)

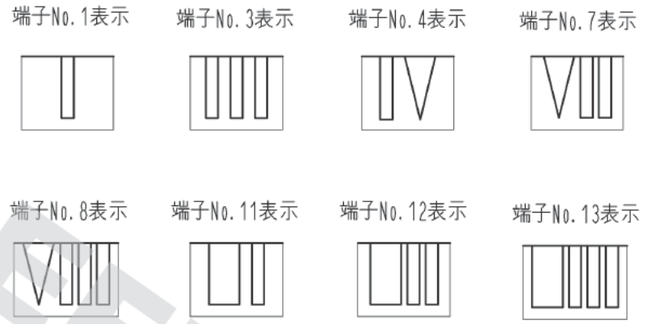

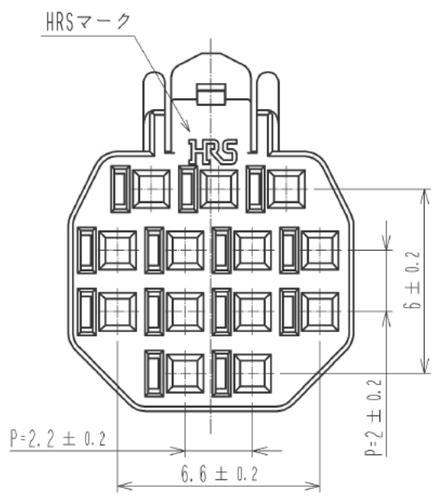

注 1 図示する位置の表示は端子No.表示となります。なお形状は図-1によります。
2. 1パック100個入りとなります。
3. ( )寸法は参考寸法となります。

部番	材質	処理,備考	部番	材質	処理,備考
			1	PBT	UL94V-0 (RED)

UNITS mm	SCALE 5 : 1	△の数	訂正記事	設計	検図	年月日

HIROSE ELECTRIC CO., LTD.

承認 : KI.AKIYAMA	13.05.14	図番 :	ADC3-351976-01	
検図 : HK.UMEHARA	13.05.14	製品名 :	DF62C-13S-2.2C(18)	
設計 : TS.KUMAZAWA	13.05.14	製品コード	CL544-0571-7-18	△ 1/1
製図 : MI.SAKIMURA	13.05.14			

FORM HC0011-5-3_AN

DRAWING FOR REFERENCE: This is subject to change without notice
12/05/2013

DRAWING FOR REFERENCE