THIS DRAWING IS UNPUBLISHED. RELEASED FOR PUBLICATION
© COPYRIGHT BY TYCO ELECTRONICS CORPORATION. ALL INTERNATIONAL RIGHTS RESERVED.

LOC	DIST
J	—

REVISIONS 変更

P	LTR	DESCRIPTION	DATE	DWN	APVD
	C	改訂 REVISED	16MAR'09	J.S	N.Y

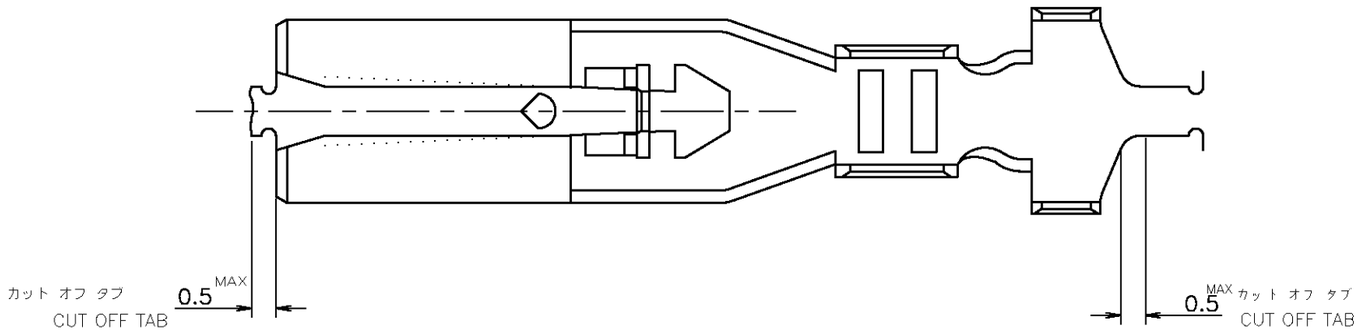

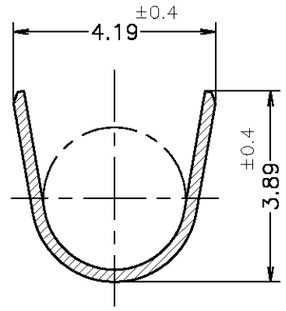

SECT "A"–"A"

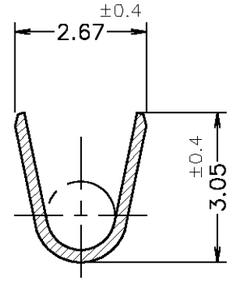

SECT "B"–"B"

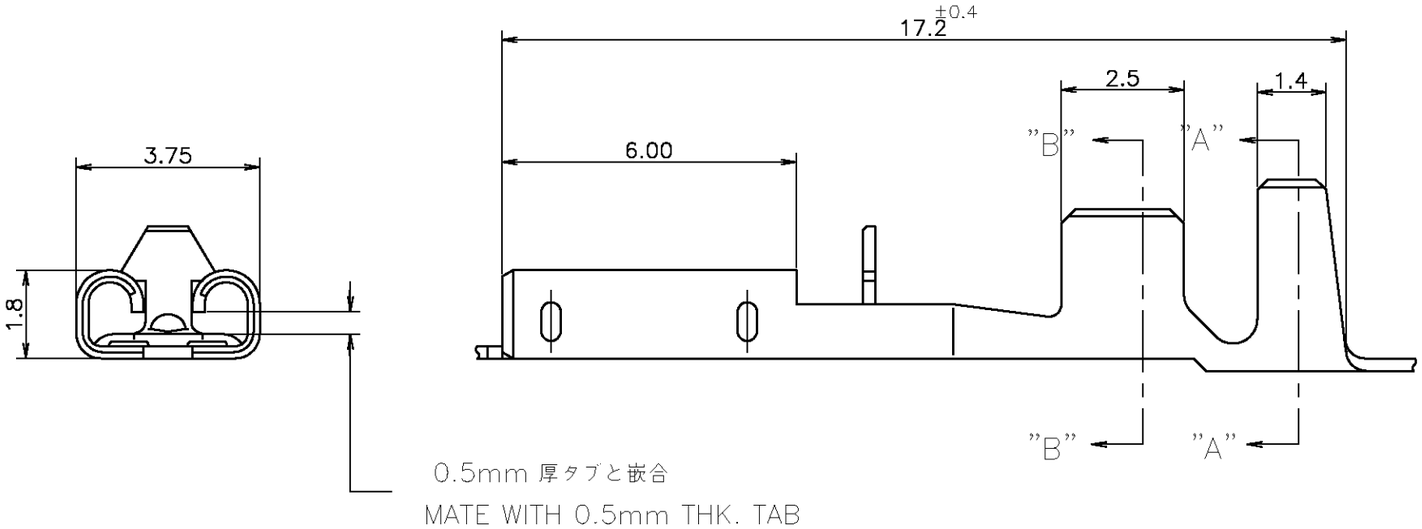

注
1. 適用ハウジング型番：174779−1
2. 適用アプリケータ型番：908979−2
3. バラ状端子型番：表参照

NOTES:
1. HOUSING P/N:174779−1
2. APPLICATER :908979−2
3. L.P P/N: SEE TABLE

バラ 型番 LOOSE PIECE P/N	材料 MATERIAL	型 番 P/N
174778−2	錫めっき済燐青銅 PRE−TIN PHOS−BRO	174777−2
174778−1	錫めっき済黄銅 PRE−TIN BRASS	174777−1

WIRE RANGE 抱合電線断面積	被覆外径
AWG #20~#16	φ2.03~φ3.1

THIS DRAWING IS A CONTROLLED DOCUMENT.

DIMENSIONS: 単位： 粍 mm

TOLERANCES UNLESS OTHERWISE SPECIFIED: 一般公差
10≧ ±0.2
30≧ >10 ±0.25
100≧ >30 ±0.3
ANGLES ±0.3°

MATERIAL 材料: 表参照 SEE TABLE

FINISH 仕上

DWN	T.YAMAMOTO	28.SEP.'00
CHK	A.OISHI	28.SEP.'00
APVD	Y.KASHIWA	28.SEP.'00
PRODUCT SPEC 製品規格	108−5252	
APPLICATION SPEC 取付適用規格	114−5120	
WEIGHT	0.244g	

CUSTOMER DRAWING

Tyco Electronics
Tyco Electronics Corporation
Kawasaki, Japan

NAME 名称: 110SERIES POSITIVE LOCK REC. CONTACT
110シリーズ ポジティブロック リセ・コンタクト

SIZE	CAGE CODE	DRAWING NO 番号	RESTRICTED TO
A3	00779	C−174778	—

SCALE 尺度 8:1 SHEET 1 OF 1 REV C

1470−19 (1/08)